

THE WAY A MACHINE IS BUILT
AFFECTS THE WAY IT PERFORMS

D



Co začalo společnou vizí, je dnes celosvětově působící skupina podniků pro CNC technologii na nejvyšší úrovni.
Jack a Benjamin – zakladatelé, partneři, lidé činu – symbolizují to, čím se PRIMINER vyznačuje: technickou excelenci, podnikatelskou jasnost a skutečnou důvěru.

PRIMINER spojuje to nejlepší ze dvou světů: efektivní sériovou výrobu a inženýrské kompetence z Asie – v kombinaci s německým zajištěním kvality, pojetím servisu a znalostí trhu.
Naše filozofie je jasná: jen když technika, tým a orientace na zákazníka dokonale souzní, vzniká skutečná CNC kompetence.

Jack Chen a Benjamin Kaehlcke CEO

Priminer Werkzeugmaschinen GmbH

PRIMINER GLOBÁLNĚ



OBSAH

04-09 5osé stroje ÚVOD A PŘEHLED
10-13 Řada C 5X
C500-5X, C800-5X
14-19 Řada U 5X
U500-5X, U630-5X, U800-5X, U630T-5X, U800T-5X
20-25 Řada GT 5X
GT18-5X, GT320-5X, GT420-5X, GT428-5X, GT428-5XG
26-27 Řada PT-Flex
PT-Flex 2520, PT-Flex 2540
28-29 Stellaris
Stellaris P18X
30-31 Automatizace
32-33 Řídicí technika
34-41 3osé stroje ÚVOD A PŘEHLED
42-45 Řada GT 3X
GT7, GT11, GT16, GT18
46-47 UHP Center
UHP900, UHP1100, UHP1300
48-51 Alpha Center
V7L, V11L, V13L, V15L
52-53 Power Center
V18

54 ShopMate V5
55-57 Delta Center
T7, V7L Lite, V10L
58-62 Portal-Center
V1613HS, V2516, V3320, V4020, V4028
63 Historie vývoje PRIMINER
64-65 Broušení a vrtání s ultrazvukovou podporou s VibroCut *ultrasonic*

5X



ŘADA C

ŘADA U



ŘADA GT



ŘADA PT-FLEX



ŘADA STELLARIS

5os.

MAXIMÁLNÍ FLEXIBILITA. NEJVYŠŠÍ PŘESNOST.

Moderní výroba je komplexní – geometrie jsou náročnější, tolerance užší, časy obrábění kratší. Právě zde nastupují naše 5osá obráběcí centra: umožňují maximální přesnost, nejvyšší flexibilitu a výrazné snížení počtu upnutí. Ať už ve výrobě nástrojů a forem, v leteckém průmyslu, zdravotnické technice nebo v high-end prototypování – 5osá technologie otevírá v obrábění zcela nové cesty.

PRIMINER vám nabízí široké portfolio 5osých center – od kompaktního univerzálu až po vysoce dynamické řešení gantry pro velkoobjemové obrobky. Sázíme přitom na moderní kinematiky, technologii přímých pohonů, výkonné řídicí systémy a nejvyšší tuhost stroje.

Naše 5osé stroje jsou důsledně navrženy na výkon: rychlé rychloposuvy, přesné simultánní pohyby a inteligentní softwarová podpora dělají rozdíl – a zajišťují hospodárné výsledky výroby. Jenže technika



Letecký průmysl: blisk



Letecký průmysl: skříň motoru

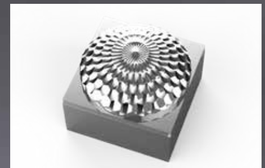

Výroba forem: forma reflektoru



Výroba forem

sama nestačí. Proto klademe zvláštní důraz na promyšlené koncepce obsluhy, konstrukci snadnou na údržbu a výbavu blízkou praxi. Tak vytváříme řešení, která přesvědčí nejen na papíře, ale den co den v dílně.

5osá centra PRIMINER – pro všechny, kdo chtějí dosáhnout víc. V rekordním čase.

5X

5osé stroje
Přehled

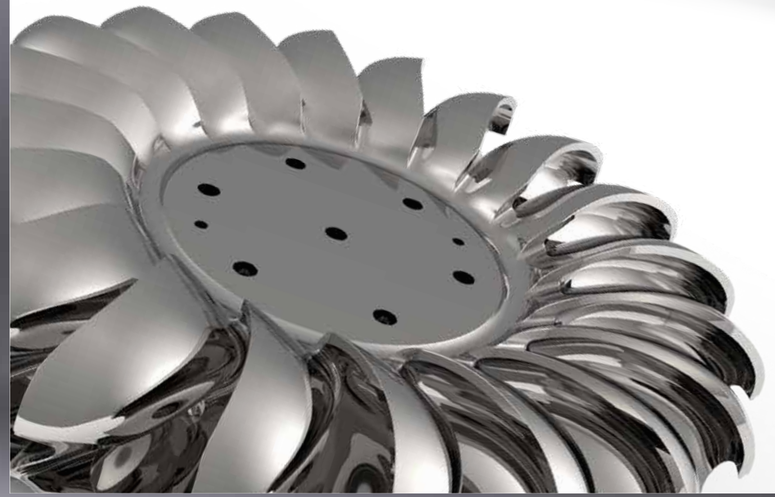



Další informace na **www.priminer.de**

5X



C500-5X | C800-5X



U500-5X



U630-5X



U800-5X

Specifikace	C500-5X		C800-5X	U500-5X	U630-5X	U630T-5X	U800-5X		U800T-5X
Pojezd X/Y/Z	700 / 550 / 500 mm		900 / 850 / 600 mm	700 / 650 / 450 mm	850 / 875 / 550 mm		1 000 / 1 100 / 600 mm		
Rozsah naklápění A/C	+30 ° ~ -120 °/ ± 360 °		± 120 °/ ± 360 °	+30 ° ~ -110 °/ ± 360 °	+30 ° ~ -110 ° / ± 360 °		+30 ° ~ -110 ° / ± 360 °		
Rozměry stolu	Ø 500 x 400 mm		Ø 800 x 700 mm	Ø 500 mm	Ø 630 x 560 mm	Ø 630 mm	Ø 800 x 700 mm		Ø 800 mm
Max. zatížení stolu	300 kg		800 kg	500 kg	800 kg	500 kg	1 200 kg		800 kg
Max. rozměry obrobku	Ø 700 x 500 mm		Ø 900 x H 500 mm	Ø 700 x H 400 mm	Ø 850 x 550 mm		Ø 1 000 x 700 mm		
Kužel vřetena	BBT40/SK40/CAT40	HSK A63	HSK A63	HSK A63	HSK A63	HSK T63	HSK A100	HSK A63	HSK T63
Otáčky vřetena	12 000 ot/min	15 000 ot/min	16 000 ot/min	20 000 ot/min	16 000 ot/min	15 000 ot/min	10 000 ot/min	16 000 ot/min	800 ot/min
Motor vřetena	11 / 18,5 kW	8,5 / 33,5 kW	30/ 36 kW	20 / 24 kW	30 / 36 kW		54 / 65 kW	30 / 36 kW	30 / 36 kW
Kroutící moment motoru vřetena	52,5 / 118 Nm	63 / 135 Nm	100 / 120 Nm	48 / 58 Nm	100 / 120 Nm		300 / 360 Nm	100 / 120 Nm	100 / 120 Nm
Řídicí systém CNC	Fanuc	Siemens / Heidenhain							

Uvedené specifikace se mohou změnit bez předchozího upozornění, za chyby neručíme. Stroje mohou být vyobrazeny s volitelnou výbavou.

5X



GT18-5X



GT320-5X | GT420-5X



GT428-5X | GT428-5XG

Specifikace	GT18-5X	GT320-5X		GT420-5X		GT428-5X		GT428-5XG
Pojezd X/Y/Z	1 900 / 1 400 / 800 mm	3 300 / 2 700 / 1 000 mm		4 200 / 2 700 / 1 000 mm		4 200 / 3 300 / 1 200 mm		4 200 / 3 300 / 1 200 mm
Rozsah naklápění A(B)/C	±108 °/ ± 360 °	±108 °/ ± 360 °	±115 °/ ± 360 °	±108 °/ ± 360 °	±115 °/ ± 360 °	±110 °/ ± 360 °	±115 °/ ± 360 °	±108 °/ ± 180 °
Rozměry stolu	1 800 x 1 400 mm	3 300 x 1 700 mm		4 000 x 1 900 mm		4 000 x 2 400 mm		4 000 x 2 400 mm
Max. zatížení stolu	6 000 kg	10 000 kg		12 000 kg		15 000 kg		15 000 kg
Kužel vřetena	HSK A63	HSK A63	HSK A100	HSK A63	HSK A100	HSK A100	HSK A100	BT50
Otáčky vřetena	24 000 ot/min	24 000 ot/min	15 000 ot/min	24 000 ot/min	15 000 ot/min	12 000 ot/min	15 000 ot/min	4 000 ot/min
Motor vřetena	30 / 35 kW	30 / 35 kW	40 / 50 kW	30 / 35 kW	40 / 50 kW	40 / 47 kW	40 / 50 kW	30 / 63 kW
Kroutící moment motoru vřetena	72 / 85 Nm	72 / 85 Nm	103 / 129 Nm	72 / 85 Nm	103 / 129 Nm	248 / 293 Nm	103 / 129 Nm	840 / 1760 Nm
Řídicí systém CNC	Siemens / Heidenhain							

Uvedené specifikace se mohou změnit bez předchozího upozornění, za chyby neručíme. Stroje mohou být vyobrazeny s volitelnou výbavou.

5X



PT-Flex 2520

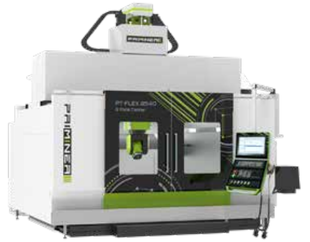

PT-Flex 2540



Stellaris P18X

Specifikace	PT-Flex 2520		PT-Flex 2540		Stellaris P18X
Pojezd X/Y/Z	2 000 / 2 500 / 1 000 mm (volitelně 1 200 mm)		4 000 / 2 500 / 1 000 mm (volitelně 1 200 mm)		3 300 (2450x2) / 1 800 / 1 200 mm
Rozsah naklápění A/C	±108 °/ ± 360 °	±115 °/ ± 360 °	±108 °/ ± 360 °	±115 °/ ± 360 °	±115 °/ ± 360 °
Rozměry stolu	2 500 x 2 000 mm		2 500 x 4 000 mm		-
Max. zatížení stolu	6 000 kg/m²		6 000 kg/m²		-
Kužel vřetena	HSK A63	HSK A100	HSK A63	HSK A100	HSK A63
Otáčky vřetena	24 000 ot/min	15 000 ot/min	24 000 ot/min	15 000 ot/min	20 000 ot/min
Motor vřetena	30 / 35 kW	40 / 50 kW	30 / 35 kW	40 / 50 kW	20 / 25 kW
Kroutící moment motoru vřetena	72 / 85 Nm	103 / 129 Nm	72 / 85 Nm	103 / 129 Nm	35 / 42 Nm
Řídicí systém CNC	Siemens / Heidenhain				Siemens

Uvedené specifikace se mohou změnit bez předchozího upozornění, za chyby neručíme. Stroje mohou být vyobrazeny s volitelnou výbavou.

5X

C500-5X

Nejprodávanější

5osý stroj PRIMINER!

NOVÉ

Nyní k dodání i s automatizací



Hmotnost stroje cca 10 t

Standardní konfigurace

- Otočný sklopný stůl s pohonem Roller-Cam
- Vřeteno s přímým pohonem 12 000 ot/min
- Řetězový výměník na 60 nástrojů, HSK A63
- Řetězový dopravník třísek
- Olejový chladič vřetena
- Klimatizovaný rozvaděč



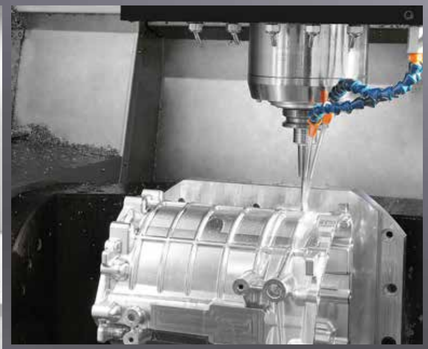



Přednosti

- Pohyby os X/Y/Z jsou odděleny od pracovního prostoru
- Oboustranně uložený otočný stůl, vysoká tuhost, výkon a efektivita
- Osy A/C s válečkovým vačkovým převodem
- Osy X/Y/Z s přímým odměřováním (souvislé 5osé obrábění ve standardu)
- Osy A/C s rotačními snímači
- k dodání se Siemens, Heidenhain a Fanuc

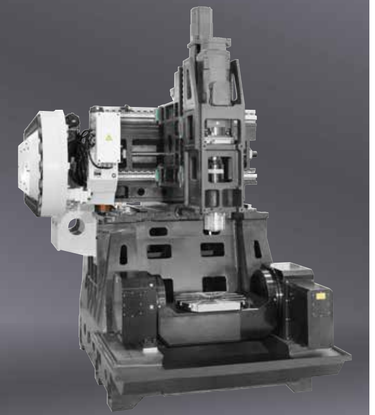

„C500-5X spolehlivě podává přesné výsledky – i u složitých geometrií. Pro mě jako servisního technika je promyšlený a snadno se udržuje.“

Flemming Hahn, servisní technik



Uvedené specifikace se mohou změnit bez předchozího upozornění, za chyby neručíme. Stroje mohou být vyobrazeny s volitelnou výbavou.

5X

C800-5X

5 os pro těžké případy.

NOVÉ
Nyní k dodání i s automatizací



Standardní konfigurace

- Otočný stůl s pohonem Roller-Cam
- Vestavěné vřeteno HSK A63, 16 000 ot/min, 30/36 kW, 100/120 Nm (Siemens a Heidenhain)
- Rotační snímače os A/C (Siemens a Heidenhain)
- Řetězový výměník na 60 nástrojů, HSK A63
- Řetězový dopravník třísek
- Vodní chladič vřetena
- Klimatizovaný rozvaděč

Hmotnost stroje cca 14,5 t

Autom. otevírání střechy pro jeřáb



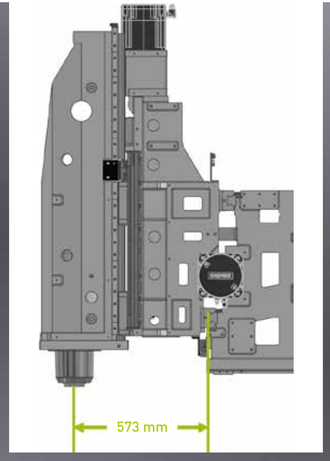

4 válečková lineární vedení v ose Y

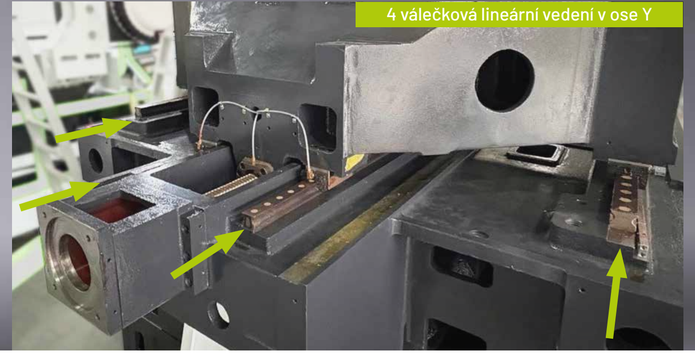

Přednosti

- Pohyblivá nosná konstrukce umožňuje obsluze snazší přístup do pracovního prostoru
- Pohyby os X/Y/Z jsou odděleny od pracovního prostoru
- Oboustranně uložený otočný stůl, vysoká tuhost, výkon a efektivita
- Osy A/C s válečkovým vačkovým převodem, vysoká tuhost a schopnost těžkého obrábění
- Vzdálenost mezi vedením osy X a osou vřetena byla zkrácena na 573 mm a vyložení saní se zmenšilo o 34 %
- Modulární jednotka chladicí kapaliny s integrovanou filtrací a odvodem třísek

Úsporné rozměry



Uvedené specifikace se mohou změnit bez předchozího upozornění, za chyby neručíme. Stroje mohou být vyobrazeny s volitelnou výbavou.

5X

U500-5X

Nejvyšší přesnost díky optimalizované portálové konstrukci

Přednosti

- Vysoká vlastní hmotnost s odlitkem Meehanite® při velmi kompaktní konstrukci
- Konstrukce gantry s dvojitým pohonem osy Y
- Momentové motory s přídavnými snímači Heidenhain v osách A/C tvoří spolu se skleněnými pravítky v osách X/Y/Z vysoce přesný systém Closed Loop pro nejpřesnější přísuvy
- Elektrovřetena v různých provedeních až do max. 32 000 ot/min zajišťují vždy vhodné otáčky pro různé aplikace

- Vysoce přesné 5osé obráběcí centrum pro zdravotnickou techniku a elektrotechniku, výrobu forem a všeobecné strojírenství



Dynamický momentový otočný sklopný stůl

Standardní konfigurace

- Otočný sklopný stůl, mom. pohon
- Plně uzavřené krytování

- Vestavěné vřeteno HSK A63 20 000 ot/min
- Výměník na 32 nástrojů
- Řetězový dopravník třísek
- Klimatizovaný rozvaděč
- Vysoce přesný vodní chladič vřetena
- Skleněná pravítka X/Y/Z

5X

U630-5X

Kompaktní, výkonný, 5osý

Přednosti

- Konstrukce gantry
- Otočný sklopný stůl s přímým pohonem
- Dvojitý pohon se dvěma kuličkovými šrouby v ose Y pro nejlepší dynamiku

- Kompaktní provedení s minimální zastavěnou plochou



Standardní konfigurace

- Otočný sklopný stůl, mom. pohon
- Plně uzavřené krytování

- Vestavěné vřeteno HSK A63 16 000 ot/min
- Výměník na 60 nástrojů
- Řetězový dopravník třísek
- Klimatizovaný rozvaděč
- Olejové chlazení kuličkových šroubů
- Skleněná pravítka X/Y/Z

Další informace na **www.priminer.de**

Uvedené specifikace se mohou změnit bez předchozího upozornění, za chyby neručíme. Stroje mohou být vyobrazeny s volitelnou výbavou.

5X

U800-5X

Silák pro 5osé aplikace

Hmotnost stroje cca 20 t

volitelně: vřeteno HSK A100 s max. 360 Nm



„Jsem hrdý, že s U800 představujeme skutečnou novinku – masivní, přesnou a stavěnou pro mezinárodní trh.“

Sascha Schümann, technický vedoucí prodeje



Standardní konfigurace

- Otočný sklopný stůl, mom. pohon
- Osa A s dvojitým přímým pohonem
- Systém Closed Loop
- Vestavěné vřeteno HSK A63 16 000 ot/min
  - Výměník na 60 nástrojů
- Řetěz. dopravník třísek
- Klimatizovaný rozvaděč
- Vysoce přesný vodní chladič vřetena
- Skleněná pravítka X/Y/Z

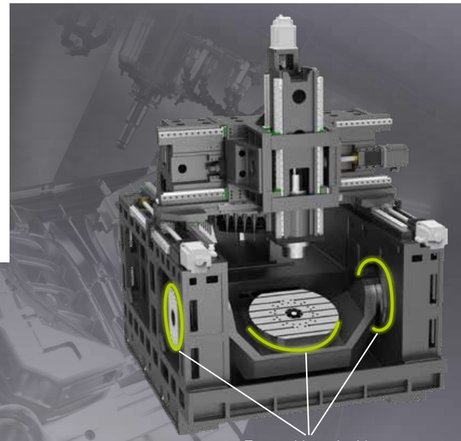

Torque Motor inside

Přednosti

- Konstrukce gantry
- Technologie momentových motorů v obou osách
- Dvojitý pohon se dvěma kuličkovými šrouby v ose Y pro nejlepší dynamiku
- Kompaktní provedení s minimální zastavěnou plochou
- Pneumatické brzdy z Německa

Oddělený pohyb os – bez vlivu manipulace s obrobkem

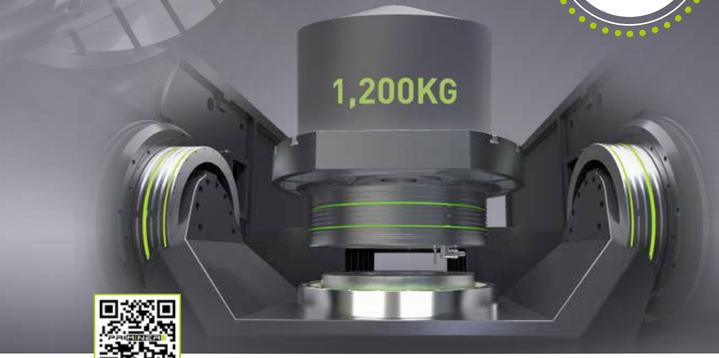

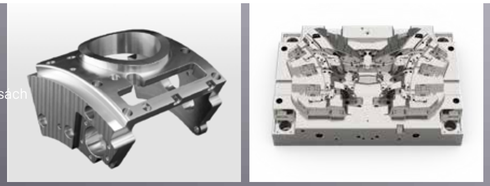

Vysoce přesné aplikace

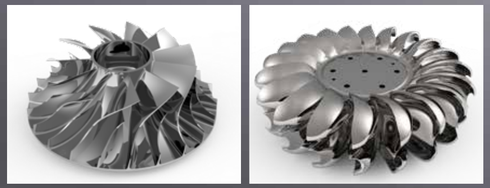

Aplikace pro letadla a nové energie



Další informace na **www.priminer.de**

Uvedené specifikace se mohou změnit bez předchozího upozornění, za chyby neručíme. Stroje mohou být vyobrazeny s volitelnou výbavou.

5X

U630T-5X

Frézování a soustružení v dokonalé kombinaci.

Mill & Turn Technology v jednom stroji.



Standardní konfigurace

- Otočný stůl s přímým pohonem
- Vestavěné vřeteno HSK T63, 15 000 ot/min, 30/36 kW, 100/120 Nm (Siemens a Heidenhain)
- Řetězový výměník na 60 nástrojů, HSK T63
- Utěsněná lineární pravítka v osách X/Y/Z
  - Rotační snímače os A/C
- Řetězový dopravník třísek
- Vysoce přesný vodní chladič vřetena
- Klimatizovaný rozvaděč

5X

U800T-5X

Jeden stroj. Dvojnásobné možnosti.

5osé frézování + soustružení



Standardní konfigurace

- Otočný stůl s přímým pohonem
- Vestavěné vřeteno HSK T63, 800 ot/min, 30/36 kW, 100/120 Nm (Siemens a Heidenhain)
- Řetězový výměník na 60 nástrojů, HSK T63
- Utěsněná lineární pravítka v osách X/Y/Z
- Rotační snímače os A/C
- Řetězový dopravník třísek
- Vysoce přesný vodní chladič vřetena
- Klimatizovaný rozvaděč

Uvedené specifikace se mohou změnit bez předchozího upozornění, za chyby neručíme. Stroje mohou být vyobrazeny s volitelnou výbavou.

5X

GT18-5X

5osá technologie XL pro nejvyšší nároky



Standardní konfigurace

- Hlava B/C s přímým pohonem
- Vestavěné vřeteno HSK A63 24 000 ot/min
- Dopravníky třísek (dva šnekové a jeden řetězový)
- Klimatizovaný rozvaděč
- Vysoce přesný vodní chladič vřetena
  - Skleněná pravítka X/Y/Z
- Rotační snímače os B/C
- Výměník na 60 nástrojů

Optimalizovaná konstrukce se 2 stojany

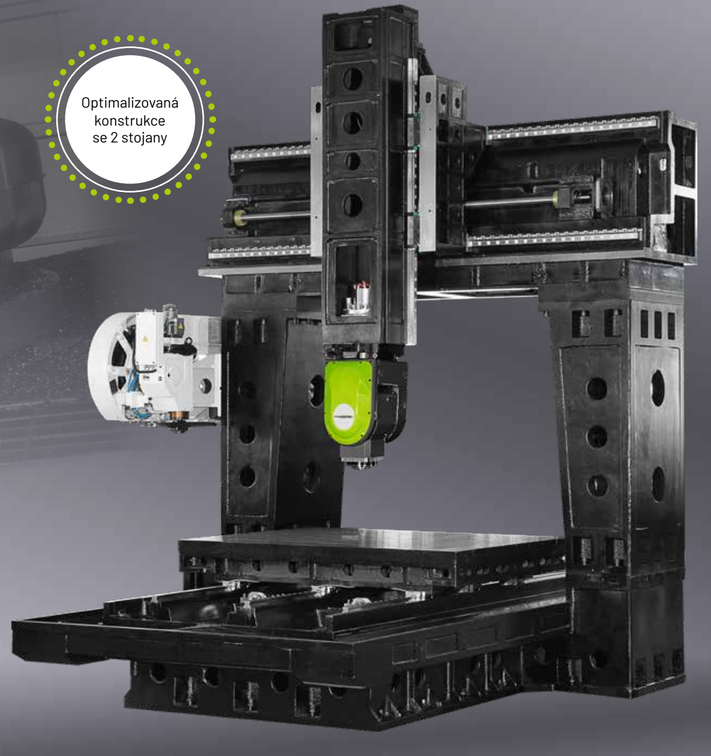





Přednosti

- Vysokorychlostní a vysoce přesné obrábění, hojně využívané ve výrobě nástrojů a forem, v obranném průmyslu, letectví a kosmonautice
- Dvojitý pohon osy X v režimu master-slave pro nejlepší dynamické vlastnosti
- Hlava B/C, oboustranně uložený momentový motor
- Skleněná pravítka Heidenhain v osách X, Y a Z

Další informace na **www.priminer.de**

Uvedené specifikace se mohou změnit bez předchozího upozornění, za chyby neručíme. Stroje mohou být vyobrazeny s volitelnou výbavou.

5X

GT320-5X · GT420-5X

Když obrábění dosáhne rozměru XXL



Standardní konfigurace

- Hlava B/C s přímým pohonem
- Plně uzavřené krytování
- Dopravníky třísek (dva šnekové a jeden řetězový)
- Klimatizovaný rozvaděč
- Vysoce přesný vodní chladič vřetena
- Skleněná pravítka X/Y/Z
- Rotační snímače os B/C
- Výměník na 60 nástrojů

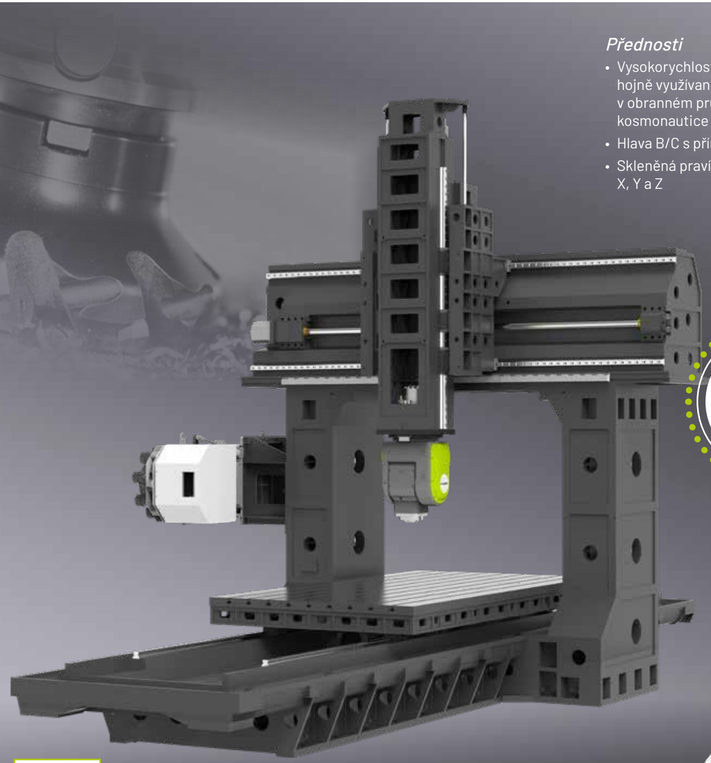

Přednosti

- Vysokorychlostní a vysoce přesné obrábění, hojně využívané ve výrobě nástrojů a forem, v obranném průmyslu, letectví a kosmonautice
- Hlava B/C s přímým pohonem momentovým motorem
- Skleněná pravítka Heidenhain v osách X, Y a Z



Optimalizovaná konstrukce se 2 stojany

„GT320-5X a GT420-5X jsou jako stvořené pro výrobu nástrojů a forem, letectví nebo všeobecné strojírenství – všude tam, kde se žádá velké, těžké a přesné.“

Andreas Hendrich, prodej



Další informace na **www.priminer.de**

Uvedené specifikace se mohou změnit bez předchozího upozornění, za chyby neručíme. Stroje mohou být vyobrazeny s volitelnou výbavou.

5X

GT428-5X · GT428-5XG

Maximální tuhost a výkon v 5 osách

K dispozici různé frézovací hlavy



max. 960 Nm moment vřetena (S6)

Standardní konfigurace

- 3 vedení v ose X
- Řetězový výměník na 60 nástrojů
- Dopravníky třísek (dva šnekové a jeden řetězový)
- Klimatizovaný rozvaděč
- Vysoce přesný vodní chladič vřetena
- Skleněná pravítka X/Y/Z
- Rotační snímače os B/C

Přednosti

- Lineární pravítka Heidenhain v osách X, Y a Z
- 4 lineární vedení v ose Z zajišťují vysokou tuhost a přesnost
- Osa Z s dvojitým pohonem – dva kuličkové šrouby pro vysoce dynamické obrábění
- 3 lineární vedení v ose Y
- Extra široký stojan a základna stroje zajišťují vysokou tuhost pro těžké obrábění

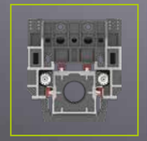

Osa Z
4 lineární vedení



Osa Y
3 lineární vedení

GT428-5X

5osá simultánní frézovací hlava s přímými momentovými pohony



GT428-5XG

Volitelná univerzální hlava s přímým momentovým pohonem

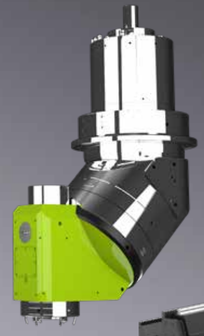

Až 15 000 kg hmotnosti obrobku

Další informace na **www.priminer.de**

Uvedené specifikace se mohou změnit bez předchozího upozornění, za chyby neručíme. Stroje mohou být vyobrazeny s volitelnou výbavou.

5X

Řada PT-Flex

High-speed gantry pro maximální dynamiku

Osy X/Y: přímý pohon lineárním motorem



Standardní konfigurace

- Hlava AC model S, vestavěné vřeteno HSK A63 24 000 ot/min, 30/35 kW_72/85 Nm (SIEMENS/HEIDENHAIN)
- Řetězový výměník na 32 nástrojů, HSK A63
- Dopravníky třísek (dva šnekové a jeden řetězový)
- Klimatizovaný rozvaděč
- Vysoce přesný vodní chladič vřetena
- Skleněná pravítka X/Y/Z
- Rotační snímače os B/C

Pro velké a extra velké obrobky

Přednosti

- Konstrukce Box-in-Box se symetrickým příčníkem
- Osy X/Y s přímým pohonem lineárními motory (60 m/min)
- Osa Z s vysoce tuhým válečkovým lineárním vedením
- Dvouramenná hlava s pohonem DD z Německa
- Osy B/C s přímým pohonem motory DD
- Osy B/C s utěsněným úhlovým snímačem Heidenhain
- Osy X/Y/Z se skleněnými pravítky Heidenhain včetně těsnicího vzduchu
- Maximální zatížení stolu: 6000 kg/m²
- Volitelná 6. osa - otočný stůl

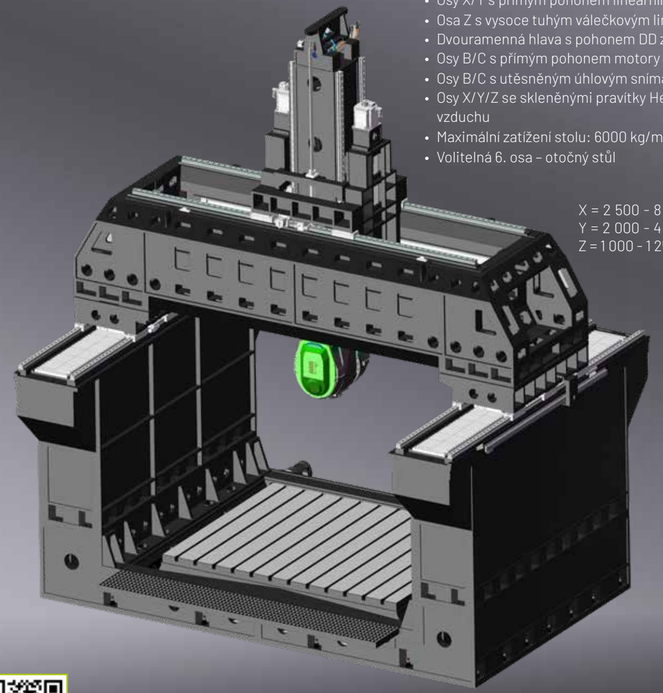

X = 2 500 - 8 000 mm
Y = 2 000 - 4 000 mm
Z = 1 000 - 1 250 mm

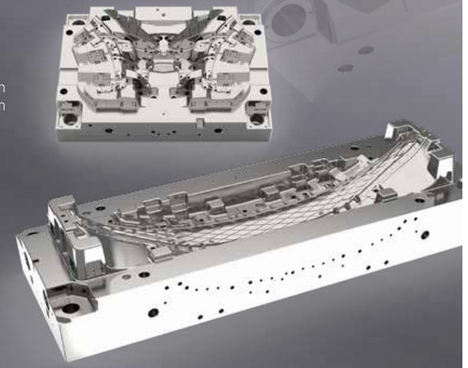

„Zákazníci naší řady PT-Flex oceňují modulární konstrukci a široké možnosti přizpůsobení individuálním obráběcím procesům.“

Matthias Mehrens,
servisní technik



Další informace na **www.priminer.de**

Uvedené specifikace se mohou změnit bez předchozího upozornění, za chyby neručíme. Stroje mohou být vyobrazeny s volitelnou výbavou.

11X

STELLARIS P18X

2hlavé 5osé CNC frézovací centrum. Dvojitá síla.

Přednosti

- 11osé obrábění se dvěma vřeteny
- Vřetena HSK A63 s 20 000 ot/min
- Lineární motory ve všech osách s posuvem 110 m/min, maximální zrychlení 1G







Současné obrábění ve 2 kanálech pro max. produktivitu



Příklad obrábění: gigacastingový konstrukční díl pro elektromobily



NÁŠ NEJVÝKONNĚJŠÍ pro gigacasting

Další informace na **www.priminer.de**

AUTOMATIZACE – efektivita v novém pojetí

Moderní výroba vyžaduje maximální produktivitu, flexibilitu a procesní spolehlivost. Obráběcí centra PRIMINER nabízejí ideální základ pro automatizovaný provoz – ať už v kusové, nebo sériové výrobě. Integrací inteligentních automatizačních řešení se výkonnost strojů využije naplno.

Individuálně přizpůsobitelné – pro každé výrobní prostředí Stroje PRIMINER lze kombinovat s různými automatizačními systémy – mimo jiné:

- Výměníky palet pro rychlou výměnu obrobků
- Robotická řešení pro automatické nakládání a vykládání
- Flexibilní výrobní buňky pro bezobslužné směny
- Rozhraní pro napojení na nadřazené systémy (např. ERP/MES)

Tyto možnosti umožňují přesné přizpůsobení daným výrobním procesům a trvale zvyšují efektivitu.

Přehled výhod

Vyšší vytížení strojů: výroba nepřetržitě – i v bezobslužném provozu

Kratší vedlejší časy: rychlá výměna obrobků nebo upínačů

Stabilní kvalita procesu: opakovatelné postupy s minimálními tolerancemi

Snížení nákladů:
nižší náklady na kus díky automatizované sériové výrobě

Konkurenční výhoda:
rychlá reakce na požadavky trhu díky škálovatelné výrobě

„Automatizace už není tématem budoucnosti – dávno je ústředním motorem růstu ve výrobě. Se stroji PRIMINER nabízíme zákazníkům stabilní, vysoce přesný základ, který lze flexibilně automatizovat. Tak vzniká nejen efektivita, ale skutečná konkurenceschopnost.“

Oliver Delfs, prokurista



5X s automatizací od ZERO CLAMP® Automation

- Stroj
- Automatizace
- Nulový bod
- Svěrák

VŠE Z JEDNÉ RUKY



Příklad:
C500-5X a Zerobot

Vysoce přesné 5osé obrábění v kombinaci s plně automatizovanou manipulací s obrobky pro maximální produktivitu a kratší seřizovací časy.

3X a 5X s automatizací





Příklad:
V11L a C500-5X s automatizací Priminer

Výkonná vertikální obráběcí centra PRIMINER v kombinaci s automatizovaným podáváním obrobků pro velkou rozmanitost dílů a efektivní sériovou výrobu.

ŘÍDICÍ TECHNIKA – inteligence v každém pohybu

SIEMENS



HEIDENHAIN



Řídicí systém je srdcem každého obráběcího stroje – rozhoduje o přesnosti, procesní spolehlivosti a produktivitě. Proto PRIMINER u všech svých obráběcích center sází výhradně na osvědčené CNC řídicí systémy předních světových výrobců. Naše stroje jsou podle modelu k dodání s řídicími systémy Siemens, Heidenhain nebo Fanuc – flexibilně konfigurovatelné a přesně vyladěné pro danou aplikaci a výrobní prostředí.

PRIMINER spojuje spolehlivou mechaniku s inteligentním řízením – pro maximální kontrolu v každém rozměru.

FANUC





„Ať Siemens, Heidenhain, nebo Fanuc – naše stroje běží stabilně, protože přesně víme, na čem záleží.“

Matthias Mehrens a Flemming Hahn, servisní technici



ŘADA GT



ŘADA UHP



SHOP MATE V5

ŘADA DELTA CENTER

3OSY.
KLASICKÉ.
PŘESNÉ.
NEPOSTRADATELNÉ.

Jde-li o hospodárnou přesnost v každodenní výrobě, je 3osá technologie stále nepostradatelná. Ať jde o jednotlivý díl nebo sérii, prototyp nebo standardní komponent – 3osá obráběcí centra tvoří páteř moderních dílen. Znamenají vysokou disponibilitu, snadnou obsluhu a vynikající poměr ceny a výkonu.

PRIMINER nabízí všestranné portfolio 3osých center – od kompaktních strojů pro učňovská pracoviště nebo malé série až po velkoformátová řešení pro těžké obrábění. Všechny modely přesvědčují stabilní konstrukcí stroje, výkonnými vřeteny a kvalitními komponenty.

Díky moderní řídicí technice a volitelným rozšířením, jako 4. osa, chlazení středem vřetena nebo automatizace, lze naše 3osé stroje flexibilně přizpůsobit individuálním požadavkům.

Pro mnoho našich zákazníků je 3osé obrábění vstupní branou – a často i nejdůležitější částí každodenní výroby.

3osá centra PRIMINER – robustní, přesná a hospodárná – vyvinutá pro každodenní nasazení.



ŘADA ALPHA CENTER



ŘADA POWER CENTER

PORTAL-CENTER



ŘADA PORTAL CENTER

3X

3osé stroje
Přehled



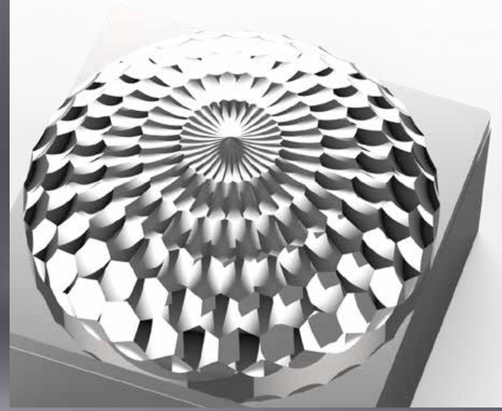



3X



GT7



GT11



GT16



GT18

Specifikace	GT7		GT11	GT16		GT18
Pojezd X/Y/Z	700 / 600 / 450 mm		1 150 / 700 / 520 mm	1 600 / 1 200 / 600 mm		1 800 / 1 400 / 800 mm
Rozměry stolu	800 x 600 mm		1 200 x 700 mm	1 800 x 1 050 mm		1 800 x 1 400 mm
Max. zatížení stolu	600 kg		1 500 kg	3 000 kg		6 000 kg
Kužel vřetena	HSK A63	HSK E32	HSK A63	HSK A100	HSK A63	HSK A63
Otáčky vřetena	20 000 ot/min	40 000 ot/min	20 000 ot/min	10 000 ot/min	20 000 ot/min	20 000 ot/min
Motor vřetena	20 /24 kW	6,3 / 9,45 kW	30 / 36 kW	54 / 65 kW	30 / 36 kW	30 / 36 kW
Kroutící moment motoru vřetena	48 / 58 Nm	2 / 3 Nm	72 / 86 Nm	300 / 360 Nm	72 / 86 Nm	100 / 120 Nm
Řídicí systém CNC	Siemens / Heidenhain					

Uvedené specifikace se mohou změnit bez předchozího upozornění, za chyby neručíme. Stroje mohou být vyobrazeny s volitelnou výbavou.

3X



UHP900



UHP1100



UHP1300

Specifikace	UHP900		UHP1100		UHP1300	
Pojezd X/Y/Z	900 / 600 / 600 mm		1 100 / 650 / 600 mm		1 300 / 650 / 600 mm	
Rozměry stolu	1 060 x 600 mm		1 300 x 600 mm		1 500 x 650 mm	
Max. zatížení stolu	800 kg		1 000 kg		1 200 kg	
Kužel vřetena	BBT40/SK40/CAT40	BBT40/SK40/CAT40	BBT40/SK40/CAT40	BBT40/SK40/CAT40	BBT40/SK40/CAT40	BBT40/SK40/CAT40
Otáčky vřetena	12 000 ot/min	12 000 ot/min	12 000 ot/min	15 000 ot/min	12 000 ot/min	15 000 ot/min
Motor vřetena	11 / 18,5 kW	9 / 22 kW	15 / 30 kW	20 / 53 kW	15 / 30 kW	20 / 53 kW
Kroutící moment motoru vřetena	52,5 / 118 Nm	63 / 135 Nm	95,5 / 191 Nm	126 / 250 Nm	95,5 / 191 Nm	126 / 250 Nm
Řídicí systém CNC	Fanuc	Siemens Heidenhain	Fanuc	Siemens Heidenhain	Fanuc	Siemens Heidenhain

Uvedené specifikace se mohou změnit bez předchozího upozornění, za chyby neručíme. Stroje mohou být vyobrazeny s volitelnou výbavou.

3X



V7L



V11L



V13L



V15L



V18

Specifikace	V7L		V11L		V13L		V15L		V18	
Pojezd X/Y/Z	760 / 450 / 520 mm		1 100 / 600 / 600 mm		1 300 / 650 / 600 mm		1 500 / 760 / 700 mm		1 800 / 900 / 800 mm	
Rozměry stolu	900 x 420 mm		1 200 x 600 mm		1 500 x 650 mm		1 700 x 700 mm		2 000 x 900 mm	
Max. zatížení stolu	500 kg		1 000 kg		1 200 kg		1 500 kg		1 600 kg	
Kužel vřetena	SK40 / BT40 / CAT40		SK40 / BT40 / CAT40		SK40 / BT40 / CAT40		SK40 / BT40 / CAT40		BT50 / SK50	
Otáčky vřetena	10 000 ot/min		10 000 ot/min		10 000 ot/min		10 000 ot/min		6 000 ot/min	
Motor vřetena	7,5 / 15 kW	9 / 22 kW	11 / 18,5 kW	9 / 22 kW	11 / 18,5 kW	20 / 53 kW	11 / 18,5 kW	20 / 53 kW	15 / 20,3 kW	17 / 42 kW
Kroutící moment motoru vřetena	35,8 / 95,5 Nm	63 / 135 Nm	52,5 / 118 Nm	63 / 135 Nm	52,5 / 118 Nm	126 / 250 Nm	52,5 / 118 Nm	126 / 250 Nm	143 / 259 Nm	183 / 400 Nm
Řídicí systém CNC	Fanuc	Siemens	Fanuc	Siemens Heidenhain	Fanuc	Siemens Heidenhain	Fanuc	Siemens Heidenhain	Fanuc	Siemens

Uvedené specifikace se mohou změnit bez předchozího upozornění, za chyby neručíme. Stroje mohou být vyobrazeny s volitelnou výbavou.

3X



ShopMate V5



T7



V7L Lite



V10L

Specifikace	ShopMate V5		T7		V7L Lite		V10L	
Pojezd X/Y/Z	500 / 300 / 400 mm		700 / 450 / 300 mm		760 / 450 / 520 mm		1 020 / 530 / 560 mm	
Rozměry stolu	650 x 300 mm		800 x 420 mm		900 x 420 mm		1 100 x 500 mm	
Max. zatížení stolu	200 kg		250 kg		500 kg		600 kg	
Kužel vřetena	BT40 / SK40 / CAT40		BBT30		SK40 / BT40 / CAT40		SK40 / BT40 / CAT40	
Otáčky vřetena	10 000 ot/min		12 000 ot/min		10 000 ot/min		10 000 ot/min	
Motor vřetena	3,7 / 13 kW	4,8 / 21 kW	3,7 / 13 kW	4,8 / 21 kW	3,7 / 13 kW	7,5 / 15 kW	7,5 / 15 kW	7,5 / 15 kW
Krouticí moment motoru vřetena	23,6 / 82,8 Nm	21 / 45 Nm	23,6 / 82,8 Nm	21 / 45 Nm	23,6 / 82,8 Nm	36 / 72 Nm	35,8 / 95,5 Nm	36 / 72 Nm
Řídicí systém CNC	Fanuc	Siemens	Fanuc	Siemens	Fanuc	Siemens	Fanuc	Siemens

Uvedené specifikace se mohou změnit bez předchozího upozornění, za chyby neručíme. Stroje mohou být vyobrazeny s volitelnou výbavou.

3X



V1613HS



V2516



V3320 | V4020



V4028

Specifikace	V1613HS		V2516		V3320		V4020		V4028	
Pojezd X/Y/Z	1 600 / 1 300 / 600 mm		2 500 / 1 600 / 800 mm		3 300 / 2 700 / 1 000 mm		4 200 / 2 700 / 1 000 mm		4 200 / 3 300 / 1 200 mm	
Rozměry stolu	1 700 x 1 200 mm		2 500 x 1 400 mm		3 300 x 1 700 mm		4 000 x 1 900 mm		4 000 x 2 400 mm	
Max. zatížení stolu	3 000 kg		7 000 kg		10 000 kg		12 000 kg		15 000 kg	
Kužel vřetena	HSK A63		BT50 / SK50		BT50 / SK50		BT50 / SK50		BT50 / SK50	
Otáčky vřetena	18 000 ot/min		6 000 ot/min		6 000 ot/min		6 000 ot/min		6 000 ot/min	
Motor vřetena	30 / 36 kW		15 / 20,3 kW	17 / 42 kW	22 / 45 kW	22 / 60 kW	22 / 45 kW	22 / 60 kW	22 / 45 kW	22 / 60 kW
Krouticí moment motoru vřetena	85 / 102 Nm		143 / 259 Nm	183 / 400 Nm	140 / 286 Nm	172 / 380 Nm	140 / 286 Nm	172 / 380 Nm	140 / 286 Nm	172 / 380 Nm
Řídicí systém CNC	Siemens / Heidenhain		Fanuc	Siemens Heidenhain	Fanuc	Siemens Heidenhain	Fanuc	Siemens Heidenhain	Fanuc	Siemens Heidenhain

Uvedené specifikace se mohou změnit bez předchozího upozornění, za chyby neručíme. Stroje mohou být vyobrazeny s volitelnou výbavou.

3X

GT7

Přesnost na nejmenším prostoru

Přednosti

- Nejlepší volba pro vysokorychlostní frézování
- Konstrukce gantry v monoblokovém provedení
- Dvojitý pohon se dvěma kuličkovými šrouby v ose Y pro nejlepší dynamiku

- Kompaktní provedení s malým půdorysem
- Volitelně s přípravou pro obrábění grafitu

Standardní konfigurace

- Vestavěné elektrovřeteno HSK A63 20 000 ot/min
- Výměník na 32 nástrojů
- Řetězový dopravník třísek
- Klimatizovaný rozvaděč
- Vysoce přesný vodní chladič vřetena
  - Skleněná pravítka X/Y/Z



3X

GT11

Síla portálu pro 3osé obrábění

Přednosti

- Vysokorychlostní a vysoce přesné obrábění, hojně využívané ve výrobě nástrojů a forem, elektronice, obranném průmyslu, letectví, kosmonautice a zdravotnické technice
- Konstrukce gantry „GT" zajišťuje vysokou tuhost
- Extra široké dveře pro snadné nakládání a vykládání

Standardní konfigurace

- Vestavěné vřeteno HSK A63 20 000 ot/min
- Řetězový výměník na 40 nástrojů

- Dva šnekové a jeden řetězový dopravník třísek
- Klimatizovaný rozvaděč
  - Přesný olej. chladič vřetena
- Lineární pravítka Heidenhain v osách X/Y/Z



„Naše 3osé stroje GT jsou stavěné pro praxi – pro případy, kdy velké obrobky vyžadují nejvyšší přesnost a maximální stabilitu."



Matthias Stappenbeck, prodej

Uvedené specifikace se mohou změnit bez předchozího upozornění, za chyby neručíme. Stroje mohou být vyobrazeny s volitelnou výbavou.

3X

GT16

Robustní a přesný, stavěný pro velké úkoly

Přednosti

- Vysokorychlostní a vysoce přesné obrábění
- Extra široký stojan a základna stroje zajišťují vysokou tuhost

- Extra široké dveře pro snadné nakládání a vykládání
- volitelně olejové chlazení
- Skleněná pravítka Heidenhain ve 3 osách

Vysoce přesný

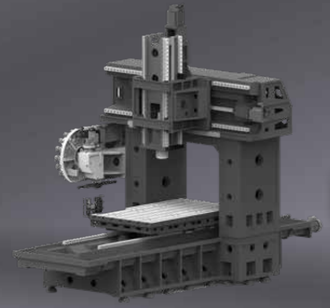



Standardní konfigurace

- Vestavěné vřeteno HSK A63 20 000 ot/min
- Řetězový servo výměník na 40 nástrojů
- Dva šnekové a jeden řetězový dopravník třísek
- Klimatizovaný rozvaděč
- Vysoce přesný vodní chladič vřetena
- Lineární pravítka X/Y/Z

3X

GT18

Síla gantry pro přesnost

Pro výrobu nástrojů a forem, elektroniku, obranu, letectví, kosmonautiku a zdravotnickou techniku

Přednosti

- Vysokorychlostní a vysoce přesné obrábění
- Konstrukce gantry
- Dvojitý pohon se dvěma kuličkovými šrouby a třemi lineárními vedeními v ose Y pro vysokou přesnost obrábění

- Extra široké dveře pro snadné nakládání a vykládání
- Olejové chlazení kuličkových šroubů
- Skleněná pravítka Heidenhain ve 3 osách
- Řetězový servo výměník na 60 nástrojů

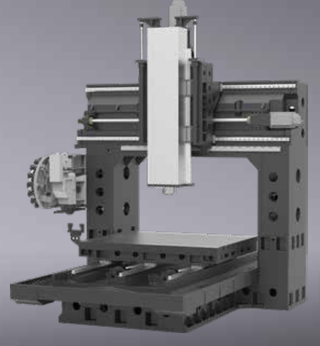



Standardní konfigurace

- Vestavěné vřeteno HSK A63 20 000 ot/min
- Řetězový servo výměník na 60 nástrojů
- Dva šnekové a jeden řetězový dopravník třísek
- Klimatizovaný rozvaděč
- Vysoce přesný vodní chladič vřetena
- Lineární pravítka X/Y/Z
- Mazací systém olej-vzduch pro vřeteno

Další informace na **www.priminer.de**

Uvedené specifikace se mohou změnit bez předchozího upozornění, za chyby neručíme. Stroje mohou být vyobrazeny s volitelnou výbavou.

3X

UHP900

Ultra High Performance pro výkonné a přesné obrábění

Přednosti

- Řada UHP byla vyvinuta speciálně pro vysokorychlostní a vysoce výkonné obrábění
- Pokročilá konstrukce se zesílenou stavbou tělesa díky analýze MKP.
- Extra široký stojan a základna stroje zajišťují vysokou tuhost při vysokorychlostních pohybech
- Skleněná pravítka (volitelně)





Standardní konfigurace

- Vřeteno s přímým pohonem BT40/SK40/CAT40 12 000 ot/min, 9/22kW, 63/135Nm (Siemens a Heidenhain)
- Vřeteno s přímým pohonem BBT40/SK40/CAT40 12 000 ot/min, 11/18,5kW, 52,5/118Nm (FANUC)
- Ramenový výměník na 24 nástrojů, BT40/SK40/CAT40
- Válečková lineární vedení ve všech osách
- Řetězový dopravník třísek
- Olejový chladič vřetena
- Klimatizovaný rozvaděč

„Řada UHP je nejen spolehlivá v každodenním provozu – dá se i flexibilně rozšířit, např. o 4. osu nebo chlazení středem vřetena. Ideální pro rostoucí požadavky.“

Flemming Hahn, servisní technik



3X

UHP1100 · 1300

Ultra High Performance





Standardní konfigurace

- Vřeteno s přímým pohonem BBT40/SK40/CAT40 15 000 ot/min, 20/53kW,126/250Nm (Siemens a Heidenhain)
- Vřeteno s přímým pohonem BBT40/SK40/CAT40 12 000 ot/min 15/30kW, 95,5/191Nm (FANUC)
- Ramenový výměník na 24 nástrojů, BT40/SK40/CAT40
- Válečková lineární vedení ve všech osách
- Dva šnekové a jeden řetězový dopravník třísek
- Olejový chladič vřetena
- Klimatizovaný rozvaděč

Další informace na **www.priminer.de**

3X V7L

Kompaktní přesnost pro každodenní nasazení

Kuličkové šrouby třídy C3 a kvalitní vedení pro maximální přesnost





Standardní konfigurace

- Plně uzavřené krytování
- Řemenový pohon vřete- na 10 000 ot/min
- Dvouramenný výmě- ník na 24 nástrojů
- Řetězový dopravník třísek
- Olejový chladič vřetena
- Klimatizovaný rozvaděč
- Řezání závitů bez vyrov- návacího pouzdra
- Rozhraní Ethernet, CF karta a USB

Přednosti

- Základní třída k dodání s různými řídicími systémy
- hospodárná výroba dílů
- prostorově úsporná koncep- ce stroje

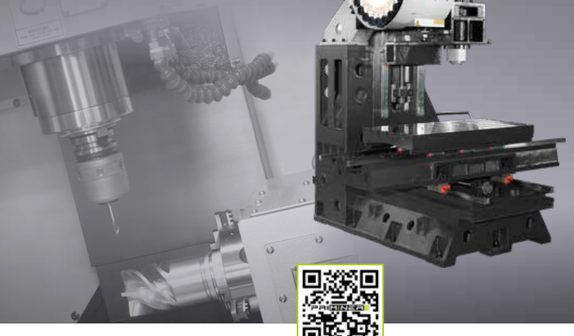

3X V11L

Dokonalá rovnováha stability a dynamiky

Přednosti

- K dodání se Siemens, Fa- nuc nebo Heidenhain
- Na výběr různé varianty vřetena
- stabilní, silně žebrovaný litinový rám
- Kuličkové šrouby a válеč- ková vedení HIWIN



Standardní konfigurace

- Plně uzavřené krytování
- Řemenový pohon vřete- na 10 000 ot/min
- Dvouramenný výmě- ník na 24 nástrojů
- Řetězový dopravník třísek
- Olejový chladič vřetena
- Klimatizace rozvaděče
- Řezání závitů bez vyrov- návacího pouzdra
- Rozhraní Ethernet, CF karta a USB

TOPSELLER

Další informace na **www.priminer.de**

Uvedené specifikace se mohou změnit bez předchozího upozornění, za chyby neručíme. Stroje mohou být vyobrazeny s volitelnou výbavou.

3X

V13L

Lineární vedení pro maximální přesnost

Přednosti

- stabilní, silně žebrovaný litinový rám
- Válečkové lineární vedení HIWIN
- dynamické pohyby os díky nejmodernější technice pohonů

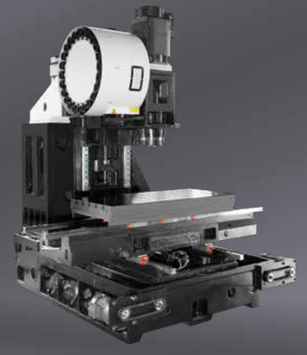



Standardní konfigurace

- Plně uzavřené krytování
- Řemenový pohon vřetena 10 000 ot/min
- Dvouramenný výměnik na 24 nástrojů
- Řetězový dopravník třísek
- Olejový chladič vřetena
- Klimatizovaný rozvaděč
- Řezání závitů bez vyrovnávacího pouzdra
- Rozhraní Ethernet, CF karta a USB
- 2 vedení v ose Y

Přesný univerzál

3X

V15L

Vysoký výkon v sérii, přesnost v detailu

Přednosti

- 4 lineární vedení pro maximální tuhost a vysokou zatížitelnost v ose Y
- Vysoce přesné kuličkové šrouby zajišťují bezvůlové pohyby os s vysokou přesností v celém rozsahu pojezdů
- Otáčky vřetena až max. 10 000 ot/min (volitelně 6000/12 000/15 000) s kuželem ISO 40 (volitelně BT 50)
- Hlavní vřeteno max. 53 kW

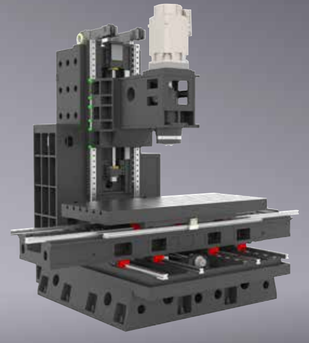



Standardní konfigurace

- Plně uzavřené krytování
- Řemenový pohon vřetena 10 000 ot/min
- Dvouramenný výměnik na 24 nástrojů
- Řetězový dopravník třísek
- Olejový chladič vřetena
- Klimatizovaný rozvaděč
- Pevné závitování
- Rozhraní Ethernet, CF karta a USB

Varianty vřetena pro každé použití – od kuželů 40 a 50 až po HSK A63 a A100

Další informace na **www.priminer.de**

Uvedené specifikace se mohou změnit bez předchozího upozornění, za chyby neručíme. Stroje mohou být vyobrazeny s volitelnou výbavou.

3X

V18

Nejlepší volba pro těžké obrábění



Standardní konfigurace

- Plně uzavřené krytování
- Vřeteno s řemenovým pohonem 6 000 ot/min
- Dvouramenný výměník na 24 nástrojů
- Dva šnekové a jeden řetězový dopravník třísek
- Olejový chladič vřetena
- Klimatizovaný rozvaděč
- Řezání závitů bez vyrovnávacího pouzdra
- Rozhraní Ethernet, CF karta a USB

„V18 běží stabilně a přesně i s těžkými obrobky – ideální pro velké objemy odebíraného materiálu a náročné materiály.“

Ivan Tomic, servisní technik





Na přání s převodovkou

Přednosti

- Nejlepší volba pro nejtěžší obrábění: obrábění velkých dílů a geometrií
- Osy X a Y s válečkovým plochým vedením
- Vřeteno s kuželem 50, 6 000 ot/min, řemenový pohon (volitelně s převodovkou)

Uvedené specifikace se mohou změnit bez předchozího upozornění, za chyby neručíme. Stroje mohou být vyobrazeny s volitelnou výbavou.

3X

ShopMate V5

Základní CNC technologie pro výuku a praxi

Ideální pro:

- Dílny, start-upy
- Kusovou a malosériovou výrobu
- Výzkum a vývoj

Ideální pro výuku





Standardní konfigurace

- Vřeteno s řemenovým pohonem 10 000 ot/min
- Talířový výměník na 12 nástrojů
- Olejový chladič vřetena
- Výměník tepla pro rozvaděč
- Pevné závitování
- Rozhraní Ethernet, CF karta a USB

3X

T7

Osvědčená technika v novém pojetí

Přednosti

- Vysoce tuhý rám stroje pro vysoké zrychlení
- Vysokorychlostní a tiché kuličkové šrouby a lineární vedení ve třech osách
- Rychloposuv 48 m/min pro zkrácení vedlejších časů





Standardní konfigurace

- Plně uzavřené krytování
- Vřeteno s přímým pohonem 12 000 ot/min
- Servo výměník na 26 nástrojů
- Olejový chladič vřetena
- Výměník tepla pro rozvaděč
- Řezání závitů bez vyrovnávacího pouzdra
- Rozhraní Ethernet, CF karta a USB

„Práce na T7 mě baví – stroj je spolehlivý, dobře přístupný a v každodenním provozu prostě běží, jak má.“

Matthias Mehrens,
servisní technik



Další informace na **www.priminer.de**

Uvedené specifikace se mohou změnit bez předchozího upozornění, za chyby neručíme. Stroje mohou být vyobrazeny s volitelnou výbavou.

3X V7L Lite

Výkonný a cenově dostupný pro každou dílnu

Přednosti

- stabilní rám ze šedé litiny minimalizuje vibrace
- Kuličkové šrouby třídy C3 zajišťují nejvyšší přesnost a životnost

- kompaktní rozměry
- variabilní díky volitelné konfiguraci





Standardní konfigurace

- Plně uzavřené krytování
- Řemenový pohon vřeteno 10 000 ot/min
- Dvouramenný výměnik na 24 nástrojů
- Šnekový dopravník třísek
- Olejový chladič vřetena
- Výměník tepla pro rozvaděč
- Řezání závitů bez vyrovnávacího pouzdra
- Rozhraní Ethernet, CF karta a USB

Pro výrobu nástrojů a modelů, výzkum a vývoj

3X V10L

Hodně stroje pro malý prostor i rozpočet





Standardní konfigurace

- Plně uzavřené krytování
- Řemenový pohon vřeteno 10 000 ot/min
- Dvouramenný výměnik na 24 nástrojů
- Řetězový dopravník třísek
- Olejový chladič vřetena
- Klimatizovaný rozvaděč
- Řezání závitů bez vyrovnávacího pouzdra
- Rozhraní Ethernet, CF karta a USB

Další informace na **www.priminer.de**

Uvedené specifikace se mohou změnit bez předchozího upozornění, za chyby neručíme. Stroje mohou být vyobrazeny s volitelnou výbavou.

3X

V1613HS

Vysokorychlostní výkon pro díly XL – efektivně a hospodárně

Standardní konfigurace

- Plně uzavřené krytování
- Vřeteno s přímým pohonem 18 000 ot/min
- Klimatizovaný rozvaděč
- Řezání závitů bez vyrovnávacího pouzdra
- Dva šnekové a jeden řetězový dopravník třísek
- Rozhraní Ethernet, CF karta a USB



Přednosti

- Stabilní konstrukce se dvěma sloupy pro obrábění velkých a těžkých obrobků
- Konstrukce umožňuje vysokou tuhost, zvlášť důležitou pro přesné frézování
- Kompaktní obráběcí centrum s velkými pojezdy

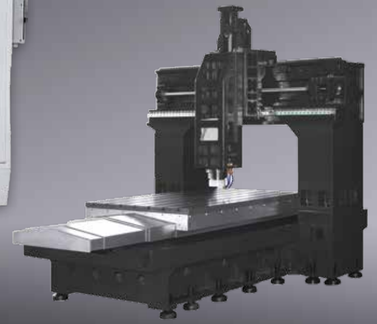

3X

V2516

Když díly XL potřebují přesnost

TOP
poměr ceny a výkonu

Přednosti

- Extra široký sloup, konstrukce s nízkými vibracemi
- Alternativně vestavěné vřeteno 12 000 ot/min, 298/346 Nm, HSK A100 nebo 18 000 ot/min, 85/102 Nm, HSK A63

Standardní konfigurace

- Plně uzavřené krytování
- Řemenový pohon vřetena 6 000 ot/min
- Dopravníky třísek (dva šnekové a jeden řetězový)
- Klimatizovaný rozvaděč
- Řezání závitů bez vyrovnávacího pouzdra
- Olejový chladič vřetena
- Rozhraní Ethernet, CF karta a USB





Další informace na **www.priminer.de**

X 2500 mm / Y 1600 mm – ideální pro velké desky forem a konstrukční díly

Uvedené specifikace se mohou změnit bez předchozího upozornění, za chyby neručíme. Stroje mohou být vyobrazeny s volitelnou výbavou.

3X

V3320 · V4020

Maximální stabilita pro obrobky XL

Přednosti

- Robustní konstrukce pro vysokou přesnost, tuhost a tlumení vibrací
- Vysoká flexibilita díky různým vřetenům pro různé aplikace
- Přizpůsobitelný do posledního detailu
- spolehlivý, výkonný a přesný



Standardní konfigurace

- Plně uzavřené krytování
- Řemenový pohon vřetena 6 000 ot/min
- Dopravníky třísek (dva šnekové a jeden řetězový)
- Klimatizovaný rozvaděč
- Řezání závitů bez vyrovnávacího pouzdra
- Olejový chladič vřetena
- Rozhraní Ethernet, CF karta a USB
- Standardně osa Z 1000 mm

X = 3 300 mm
Y = 2 700 mm
Z = 1 000 mm Vzdálenost mezi sloupy:
2 000 mm



Robustní konstrukce pro vysokou tuhost

Uvedené specifikace se mohou změnit bez předchozího upozornění, za chyby neručíme. Stroje mohou být vyobrazeny s volitelnou výbavou.

Další informace na **www.priminer.de**

3X

V4028

Pro přesné obrábění velkoformátových dílů

Přednosti

- Extra široké sloupy pro minimalizaci vibrací
- Válečková vedení ve všech osách pro zachycení vysokých řezných sil při zachování dynamiky
- Osa Z s dvojitým pohonem – dva kuličkové šrouby pro vysoce dynamické obrábění
- 4 lineární vedení v ose Z zajišťují vysokou tuhost a přesnost
- 3 lineární vedení v ose X
- ergonomické uspořádání ovládacích prvků



Osa Y
3 lineární vedení

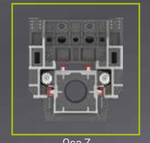

Osa Z
4 lineární vedení

Standardní konfigurace

- Plně uzavřené krytování
- Řemenový pohon vřetena 6 000 ot/min
- Dopravníky třísek (dva šnekové a jeden řetězový)
- Klimatizovaný rozvaděč
- Řezání závitů bez vyrovnávacího pouzdra
- Olejový chladič vřetena
- Rozhraní Ethernet, CF karta a USB

X = 4 200 mm
Y = 3 300 mm
Z = 1 200 mm Vzdálenost mezi sloupy: 2 800 mm

Pojezd až
4 200 mm

PRIMINER – vývoj směrem k budoucnosti.



Začátek globální expanze
Založení v Neumünsteru (Německo) jako základny pro špičkovou výrobní technologii

Nové zaměření evropské strategie Otevření pobočky v Srbsku a rozšíření místních servisních služeb v jižní Evropě



Smart Manufacturing Upgrade Výrobní závod Enping (Guangdong) uveden do provozu, roční kapacita zvýšena na 800 kusů





Strategické ukotvení v deltě Jiangzhe Otevřena technická centra v Šanghaji (2023) a Ningbo (2025) – budování místních prodejních a servisních kapacit ve východní Číně

2011 2016 2017 2018 2020 2022 2023 2024 2025 2026



Rozšíření trhu v regionu Asie a Tichomoří
Založen závod Dongguan a začleněn do globálního dodavatelského řetězce



Lokalizace technologie
Místní výroba 5osých obráběcích center v Číně



Průlom ve výzkumu a vývoji
Založena pobočka Suzhou jako regionální provozní centrum pro východní Čínu



Přemístění německé centrály

Průlom ve výzkumu a vývoji Vlastní vysokorychlostní portálová technologie (dvojitý portál a dvě vřetena) úspěšně nasazena ve výrobní lince STELLARIS P18X u společnosti XPENG Motors



Otevření poboček v Thajsku a Malajsii





Uvedené specifikace se mohou změnit bez předchozího upozornění, za chyby neručíme. Stroje mohou být vyobrazeny s volitelnou výbavou.

Budoucnost hybridního obrábění.



Broušení a vrtání s ultrazvukovou podporou s VibroCut *ultrasonic*

Vyšší přesnost, menší opotřebení – pro nové možnosti procesů

Působí-li na proces obrábění ultrazvuk, vznikají vysokofrekvenční kmity v řádu mikrometrů (typicky při 20 kHz až 100 kHz). Ty mají několik příznivých účinků na břit nástroje i na celý proces obrábění:

Ultrazvuková podpora
Kmity mění kinematiku procesu a tribologické podmínky v zóně řezu. Tím se minimalizuje tření a snižují procesní síly.

Lepší úběr materiálu Vysokofrekvenční kmity umožňují efektivnější odebírání materiálu. Břit vrtáku vniká do materiálu přerušovaně, takže je proces obrábění rychlejší a přesnější.

Nižší řezné síly Ultrazvukové kmity snižují řezné síly, takže je nástroj i obrobek méně zatěžován. To je výhodné zejména při obrábění tvrdých nebo křehkých materiálů i materiálů těžko až téměř neobrobitelných, jako je Monel, titan nebo slitiny niklu. U měkčích materiálů, jako je měď a hliník, lze navíc výrazně zvýšit rychlosti posuvu.

Menší tření a delší životnost nástrojů
Menší tření mezi břitem nástroje a obrobkem vede k nižšímu vývinu tepla a menšímu opotřebení nástroje. Optimalizovaný odvod třísek navíc zvyšuje procesní spolehlivost.

Vyšší preciznost a přesnost
Nižší síly umožňují např. při vrtání a hlubokém vrtání vyšší přesnost vrtání a zmenšují vybočení osy vrtu – rozhodující výhoda pro náročné vrtací aplikace.

Přednosti obrábění s ultrazvukovou podporou

Vyšší efektivita Kratší časy obrábění a optimalizované procesy

Vyšší přesnost Přesné výsledky obrábění s menšími odchylkami

Hospodárnost Nižší náklady na nástroje a delší životnost

Rozmanitost materiálů Ideální pro tvrdé, křehké nebo špatně obrobitelné materiály

PRIMINER
Řada Ultrasonic



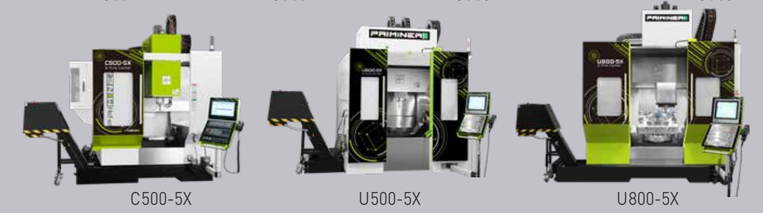

VIBROCUT



Ekonomický přínos

Díky nižším nákladům na nástroje, delší životnosti a kratším časům obrábění přináší Vibro-Cut ultrasonic značný potenciál úspor – zejména u aplikací náročných na přesnost a kvalitu.

WHERE GERMAN QUALITY MEETS CHINESE DRIVE

Servis, který myslí s vámi. Servis, který zůstává.

Od prvního uvedení do provozu až po běžný provoz: náš zákaznický servis vás podporuje odborně a spolehlivě – na místě nebo vzdálenou údržbou. Servis PRIMINER znamená krátké cesty, jasná řešení a technickou podporu ve chvíli, kdy na tom záleží. Na naší centrální lince podpory se dovoláte přímo vyškoleným kontaktním osobám – rychle, osobně a prakticky.

Hand-scraped precision – pro dokonalé vodicí plochy

U PRIMINER se vybrané styčné a vodicí plochy tradičně ručně zaškrabávají. Tato přesná ruční technika zajišťuje optimální rovinnost, dokonalé lícování a rovnoměrné rozložení tlaku – nezbytné pro nejvyšší přesnost a dlouhodobou stabilitu stroje. Každá zaškrabaná plocha je viditelným znakem kvality – a výsledkem desítek let zkušeností ve strojírenství.

Vyrobeno za kontrolovaných podmínek

Stroje PRIMINER se montují a zkoušejí téměř výhradně v teplotně stabilním prostředí. Tím se minimalizují tepelné deformace – pro stabilní geometrii, spolehlivé naměřené hodnoty a trvalou přesnost. Postup se cíleně uplatňuje tam, kde je rozhodující pro celkovou přesnost – efektivně a promyšleně.

Globální vývoj – s ohledem na místní potřeby

Tým R&D společnosti PRIMINER pracuje napříč pobočkami v Německu a Číně. Zatímco v Německu je těžištěm aplikační technika, požadavky zákazníků a standardy kvality, tým v Číně zajišťuje rychlou realizaci, prototypování a zralost pro sériovou výrobu. Touto úzkou výměnou vznikají praktická, přesná a tržně orientovaná strojní řešení – globálně sladěná, lokálně optimalizovaná.



Veletrh
CCMT 2026 Shanghai


Veletrh
CIMT 2025 Beijing


Veletrh
EMO 2025 Germany


Den otevřených dveří 2025 PRIMINER



Veletrh
DMC 2025 Shanghai

„Naše partnerství spojuje německý engineering s čínskou výrobní silou – přesně, efektivně a jako rovný s rovným. Toto spojení není kompromis, ale skutečná konkurenční výhoda.

Benjamin Kaehlcke a Jack Chen CEO
PRIMINER Werkzeugmaschinen GmbH





www.priminer.de

PRIMINER Werkzeugmaschinen GmbH
Tungendorfer Str.10 · 24536 Neumünster / Germany
Tel: +49 (0) 4321-25 20 03 -0
E-Mail: info@priminer.de

PRIMINER SOUTH EAST EUROPE · PRIMINER d.o.o. BEOGRAD
Vladimira Popovica 38-40 · GTC - 11070 Beograd / Srbija
Tel: +381 69 702 705
Fax: +381 11 715 69 00
E-Mail: office@priminer.de

PRIMINER MACHINE TOOLS DONGGUAN CO., LTD
XinRuYi Industrial Park, Fuxing Road, Xingguang Village,
Huangjiang Town, Dongguan, P.R.China
Tel: +86 769 838 490 61
Fax: +86 769 838 490 62
E-Mail: info@priminer.com

PRIMINER USA
298 Willis Street
Gaffney, South Carolina 29341
Tel: +1 (267) 907-2876
E-Mail: sales@priminerusa.com
Web: priminerusa.com

Priminer Thailand Co Ltd
8 Chaloem Phrakiat Ratchakan Thi 9 Soi 30 Yaek 23,
Dok Mai, Prawet, Bangkok 10250 Thailand
E-Mail: info@priminer.com

Priminer (M) SDN BHD
21, Lorong Asasjaya 28, Kawasan Industri Ringan AsasJaya,
14000 Bukit Mertajam, Pulau Pinang, Malaysia
E-Mail: info@priminer.com

202611