

THE WAY A MACHINE IS BUILT
AFFECTS THE WAY IT PERFORMS

D



Ce qui a commencé par une vision commune est aujourd'hui un groupe d'envergure mondiale, dédié à la technologie CNC du plus haut niveau.
Jack et Benjamin – fondateurs, partenaires, hommes d'action – incarnent ce qui distingue PRIMINER : excellence technique, clarté entrepreneuriale et confiance véritable.

PRIMINER réunit le meilleur de deux mondes : production en série efficace et ingénierie venues d'Asie – associées à l'assurance qualité, au sens du service et à la connaissance du marché allemands.
Notre philosophie est claire : une véritable compétence CNC ne naît que si la technique, l'équipe et l'orientation client s'accordent parfaitement.

Jack Chen et Benjamin Kaehlcke CEO

Priminer Werkzeugmaschinen GmbH

PRIMINER MONDIAL



PRIMINER Werkzeugmaschinen GmbH | Neumünster | Allemagne

PRIMINER USA | Greenville, South Carolina | USA



Réseau de distributeurs et partenaires | Europe



PRIMINER Europe du Sud-Est | Belgrade | Serbie

PRIMINER Machine Tools | Dongguan | Chine





PRIMINER Machine Tools | site prévu à Enping | Chine



PRIMINER Asie | Thaïlande



PRIMINER Asie | Malaisie

SOMMAIRE

04-09 Machines 5 axes INTRODUCTION
ET APERÇU
10-13 Série C 5X
C500-5X, C800-5X
14-19 Série U 5X
U500-5X, U630-5X, U800-5X, U630T-5X, U800T-5X
20-25 Série GT 5X
GT18-5X, GT320-5X, GT420-5X, GT428-5X, GT428-5XG
26-27 Série PT-Flex
PT-Flex 2520, PT-Flex 2540
28-29 Stellaris
Stellaris P18X
30-31 Automatisation
32-33 Commandes numériques
34-41 Machines 3 axes INTRODUCTION
ET APERÇU
42-45 Série GT 3X
GT7, GT11, GT16, GT18
46-47 UHP Center
UHP900, UHP1100, UHP1300
48-51 Alpha Center
V7L, V11L, V13L, V15L
52-53 Power Center
V18
54 ShopMate V5
55-57 Delta Center
T7, V7L Lite, V10L
58-62 Portal-Center
V1613HS, V2516, V3320, V4020, V4028
63 Histoire de PRIMINER
64-65 Rectification et perçage assistés par ultrasons avec VibroCut *ultrasonic*

5X



SÉRIE C

SÉRIE U



SÉRIE GT



SÉRIE PT-FLEX

SÉRIE STELLARIS

5AXES.
FLEXIBILITÉ MAXIMALE.
PRÉCISION EXTRÊME.

La fabrication moderne est complexe – les géométries deviennent plus exigeantes, les tolérances plus serrées, les temps d'usinage plus courts. C'est là qu'interviennent nos centres d'usinage 5 axes : ils offrent une précision maximale, une flexibilité extrême et une nette réduction des reprises de serrage. Fabrication d'outillages et de moules, aéronautique, technique médicale ou prototypage haut de gamme – la technologie 5 axes ouvre des voies entièrement nouvelles en usinage.

PRIMINER vous propose un large portefeuille de centres 5 axes – de la machine polyvalente compacte à la solution Gantry très dynamique pour pièces de grand volume. Nous misons sur des cinématiques modernes, l'entraînement direct, des commandes numériques performantes et une rigidité machine maximale.

Nos machines 5 axes sont résolument conçues pour la performance : avances rapides élevées, mouvements simultanés précis et assistance logicielle intelligente font la différence – et garantissent une fabrication rentable. Mais la technique seule ne suffit pas. Nous accordons donc une grande importance à des concepts de commande bien pensés, à une construction facile à entretenir et à un équipement proche de la pratique. Nos solutions convainquent ainsi sur le papier, mais aussi jour après jour à l'atelier.

Centres 5 axes PRIMINER – pour qui veut aller plus loin. En un temps record.



Aéronautique : blisk



Aéronautique : carter moteur

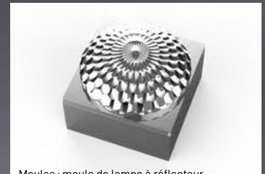

Moules : moule de lampe à réflecteur



Fabrication de moules

5X

Machines 5 axes
Aperçu

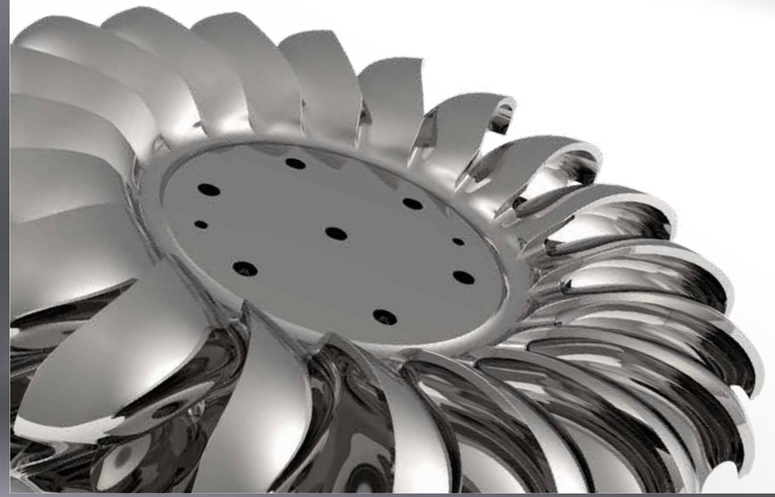



Plus d'informations sur **www.priminer.de**

5X



C500-5X | C800-5X



U500-5X



U630-5X



U800-5X

Spécifications	C500-5X		C800-5X	U500-5X	U630-5X	U630T-5X	U800-5X		U800T-5X
Course X/Y/Z	700 / 550 / 500 mm		900 / 850 / 600 mm	700 / 650 / 450 mm	850 / 875 / 550 mm		1 000 / 1 100 / 600 mm		
Course A/C	+30 ° ~ -120 °/ ± 360 °		± 120 °/ ± 360 °	+30 ° ~ -110 °/ ± 360 °	+30 ° ~ -110 ° / ± 360 °		+30 ° ~ -110 ° / ± 360 °		
Dimensions de la table	Ø 500 x 400 mm		Ø 800 x 700 mm	Ø 500 mm	Ø 630 x 560 mm	Ø 630 mm	Ø 800 x 700 mm		Ø 800 mm
Charge max. sur table	300 kg		800 kg	500 kg	800 kg	500 kg	1 200 kg		800 kg
Dimensions max. de la pièce	Ø 700 x 500 mm		Ø 900 x H 500 mm	Ø 700 x H 400 mm	Ø 850 x 550 mm		Ø 1 000 x 700 mm		
Cône de broche	BBT40/SK40/CAT40	HSK A63	HSK A63	HSK A63	HSK A63	HSK T63	HSK A100	HSK A63	HSK T63
Vitesse de broche	12 000 tr/min	15 000 tr/min	16 000 tr/min	20 000 tr/min	16 000 tr/min	15 000 tr/min	10 000 tr/min	16 000 tr/min	800 tr/min
Moteur de broche	11 / 18,5 kW	8,5 / 33,5 kW	30/ 36 kW	20 / 24 kW	30 / 36 kW		54 / 65 kW	30 / 36 kW	30 / 36 kW
Couple du moteur de broche	52,5 / 118 Nm	63 / 135 Nm	100 / 120 Nm	48 / 58 Nm	100 / 120 Nm		300 / 360 Nm	100 / 120 Nm	100 / 120 Nm
Commande numérique	Fanuc	Siemens / Heidenhain							

Les spécifications ci-dessus peuvent être modifiées sans préavis ; sous réserve d'erreurs. Les machines peuvent être présentées avec des équipements en option.

5X



GT18-5X



GT320-5X | GT420-5X



GT428-5X | GT428-5XG

Spécifications	GT18-5X	GT320-5X		GT420-5X		GT428-5X		GT428-5XG
Course X/Y/Z	1 900 / 1 400 / 800 mm	3 300 / 2 700 / 1 000 mm		4 200 / 2 700 / 1 000 mm		4 200 / 3 300 / 1 200 mm		4 200 / 3 300 / 1 200 mm
Course A(B)/C	±108 °/ ± 360 °	±108 °/ ± 360 °	±115 °/ ± 360 °	±108 °/ ± 360 °	±115 °/ ± 360 °	±110 °/ ± 360 °	±115 °/ ± 360 °	±108 °/ ± 180 °
Dimensions de la table	1 800 x 1 400 mm	3 300 x 1 700 mm		4 000 x 1 900 mm		4 000 x 2 400 mm		4 000 x 2 400 mm
Charge max. sur table	6 000 kg	10 000 kg		12 000 kg		15 000 kg		15 000 kg
Cône de broche	HSK A63	HSK A63	HSK A100	HSK A63	HSK A100	HSK A100	HSK A100	BT50
Vitesse de broche	24 000 tr/min	24 000 tr/min	15 000 tr/min	24 000 tr/min	15 000 tr/min	12 000 tr/min	15 000 tr/min	4 000 tr/min
Moteur de broche	30 / 35 kW	30 / 35 kW	40 / 50 kW	30 / 35 kW	40 / 50 kW	40 / 47 kW	40 / 50 kW	30 / 63 kW
Couple du moteur de broche	72 / 85 Nm	72 / 85 Nm	103 / 129 Nm	72 / 85 Nm	103 / 129 Nm	248 / 293 Nm	103 / 129 Nm	840 / 1760 Nm
Commande numérique	Siemens / Heidenhain							

Les spécifications ci-dessus peuvent être modifiées sans préavis ; sous réserve d'erreurs. Les machines peuvent être présentées avec des équipements en option.

5X



PT-Flex 2520



PT-Flex 2540



Stellaris P18X

Spécifications	PT-Flex 2520		PT-Flex 2540		Stellaris P18X
Course X/Y/Z	2 000 / 2 500 / 1 000 mm (option 1 200 mm)		4 000 / 2 500 / 1 000 mm (option 1 200 mm)		3 300 (2450x2) / 1 800 / 1 200 mm
Course A/C	±108 °/ ± 360 °	±115 °/ ± 360 °	±108 °/ ± 360 °	±115 °/ ± 360 °	±115 °/ ± 360 °
Dimensions de la table	2 500 x 2 000 mm		2 500 x 4 000 mm		-
Charge max. sur table	6 000 Kg/m²		6 000 Kg/m²		-
Cône de broche	HSK A63	HSK A100	HSK A63	HSK A100	HSK A63
Vitesse de broche	24 000 tr/min	15 000 tr/min	24 000 tr/min	15 000 tr/min	20 000 tr/min
Moteur de broche	30 / 35 kW	40 / 50 kW	30 / 35 kW	40 / 50 kW	20 / 25 kW
Couple du moteur de broche	72 / 85 Nm	103 / 129 Nm	72 / 85 Nm	103 / 129 Nm	35 / 42 Nm
Commande numérique	Siemens / Heidenhain				Siemens

Les spécifications ci-dessus peuvent être modifiées sans préavis ; sous réserve d'erreurs. Les machines peuvent être présentées avec des équipements en option.

5X

C500-5X

Best-seller

de nos machines 5 axes !

NEW

Désormais aussi avec automatisation



Env. 10 t de poids machine

Configuration standard

- Table rotative inclinable Roller-Cam
- Broche entraînement direct 12 000 tr/min
- Changeur à chaîne 60 outils, HSK A63
- Convoyeur copeaux à chaîne
- Refroidisseur d'huile broche
- Armoire électrique climatisée



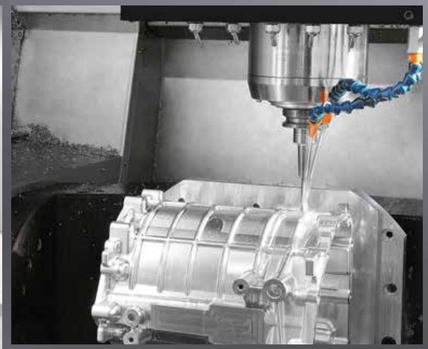



Points forts

- Mouvements des axes X/Y/Z séparés de la zone d'usinage
- Table rotative à double appui : rigidité, puissance et efficacité élevées
- Axes A/C à entraînement à came à galets
- Axes X/Y/Z avec système de mesure direct (5 axes simultanés de série)
- Axes A/C avec codeurs rotatifs
- disponible avec Siemens, Heidenhain et Fanuc

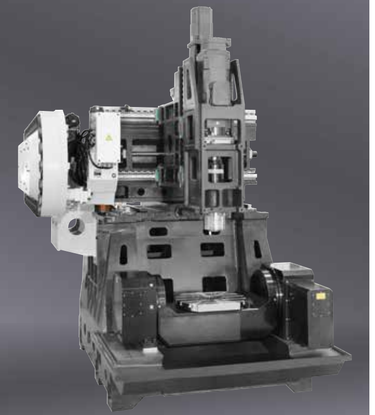

„La C500-5X livre des résultats précis et fiables – même sur des géométries complexes. Comme technicien de service, je la trouve bien pensée et facile à entretenir."

Flemming Hahn, technicien de service



Les spécifications ci-dessus peuvent être modifiées sans préavis ; sous réserve d'erreurs. Les machines peuvent être présentées avec des équipements en option.

5X

C800-5X

5 axes pour les pièces lourdes.

NEW
Désormais aussi avec automatisation



Env. 14,5 t de poids machine

Configuration standard

- Table rotative Roller-Cam
- Broche intégrée HSK A63, 16 000 tr/min, 30/36 kW, 100/120 Nm (Siemens & Heidenhain)
- Codeurs rotatifs axes A/C (Siemens & Heidenhain)
- Changeur à chaîne 60 outils, HSK A63
- Convoyeur copeaux à chaîne
- Refroidisseur d'eau de broche
- Armoire électrique climatisée

Toit auto. pour chargement au pont



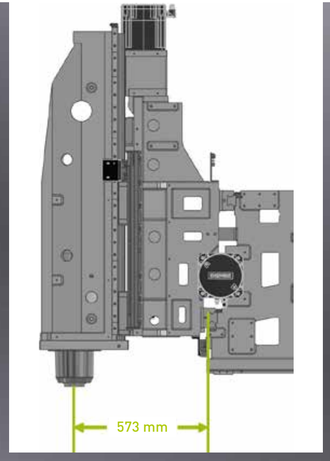

4 guidages à rouleaux sur l'axe Y

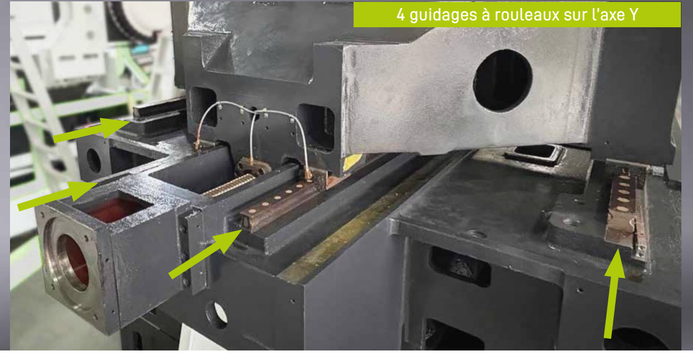

Points forts

- Structure porteuse mobile permettant à l'opérateur d'accéder plus facilement à la zone d'usinage
- Les mouvements des axes X/Y/Z sont séparés de la zone d'usinage
- Table rotative à double palier : rigidité, puissance et efficacité élevées
- Axes A/C à entraînement à came à galets, grande rigidité et aptitude à l'usinage lourd
- La distance entre le guidage de l'axe X et le centre de la broche a été réduite à 573 mm, et le porte-à-faux du chariot diminué de 34 %
- Unité de liquide de coupe modulaire avec filtration et évacuation des copeaux intégrées

Design compact



Les spécifications ci-dessus peuvent être modifiées sans préavis ; sous réserve d'erreurs. Les machines peuvent être présentées avec des équipements en option.

5X

U500-5X

Précision maximale grâce à un portique optimisé

Points forts

- Poids propre élevé avec bâti en fonte Meehanite®, tout en restant très compact
- Construction Gantry avec axe Y à double entraînement
- Moteurs couple à codeurs Heidenhain sur les axes A/C et règles en verre sur X/Y/Z forment un système en boucle fermée de haute précision, pour des positionnements des plus précis
- Des électrobroches en diverses versions, jusqu'à 32 000 tr/min max., offrent toujours la vitesse adaptée aux différentes applications
- Centre d'usinage 5 axes de haute précision pour le médical, l'électrotechnique, la fabrication de moules et la mécanique générale

Configuration standard

- Table inclinable à moteur couple
- Carénage intégral contre les projections
- Broche intégrée HSK A63 20 000 tr/min
- Changeur 32 outils
- Convoyeur copeaux à chaîne
- Armoire électrique climatisée
- Refroid. eau de broche de précision
- Règles en verre axes X/Y/Z



Très dynamique avec table à moteur couple

5X

U630-5X

Compacte, puissante, 5 axes

Points forts

- Construction Gantry
- Table inclinable à entraînement direct
- Double entraînement par deux vis à billes sur l'axe Y, pour une dynamique optimale
- Design compact à emprise au sol minimale

Configuration standard

- Table inclinable à moteur couple
- Carénage intégral contre les projections
- Broche intégrée HSK A63 16 000 tr/min
- Changeur 60 outils
- Convoyeur copeaux à chaîne
- Armoire électrique climatisée
- Vis à billes refroidies à l'huile
- Règles en verre axes X/Y/Z



Plus d'informations sur **www.priminer.de**

Les spécifications ci-dessus peuvent être modifiées sans préavis ; sous réserve d'erreurs. Les machines peuvent être présentées avec des équipements en option.

5X

U800-5X

Un concentré de puissance pour les applications 5 axes

Env. 20 t de poids machine

en option : broche HSK A100 360 Nm max.



Je suis fier que nous présentions avec la U800 une véritable nouveauté – massive, précise et conçue pour le marché international.

Sascha Schümann, directeur technico-commercial



Configuration standard

- Table inclinable à moteur couple
- Axe A à double entraînement direct
- Boucle fermée
- Broche intégrée HSK A63 16 000 tr/min
  - Changeur 60 outils
- Convoyeur à chaîne
- Armoire climatisée
- Refroid. eau de broche de précision
- Règles en verre axes X/Y/Z

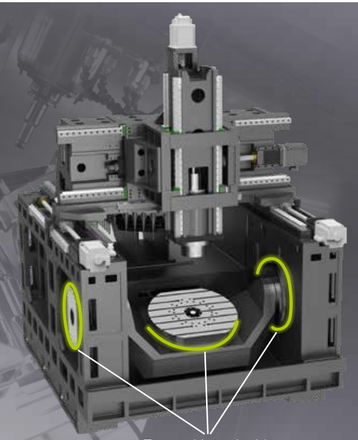

Torque Motor inside

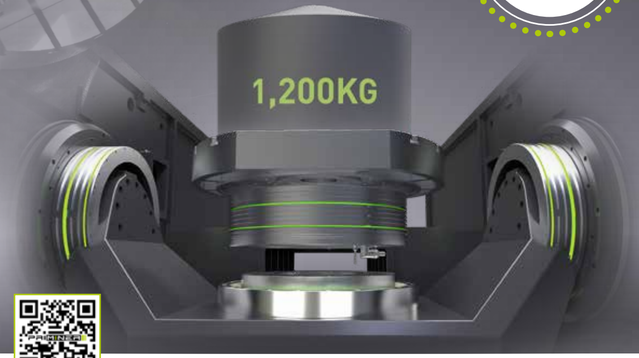

Points forts

- Construction Gantry
- Technologie à moteur couple sur les deux axes
- Double entraînement par deux vis à billes sur l'axe Y, pour une dynamique optimale
- Design compact à emprise au sol minimale
- Freins pneumatiques fabriqués en Allemagne

Mouvements d'axes isolés – sans effet du chargement de pièce

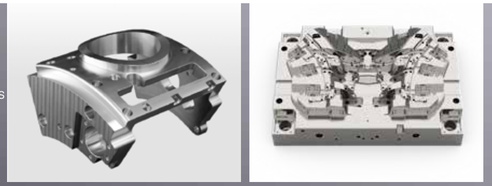

Applications de haute précision

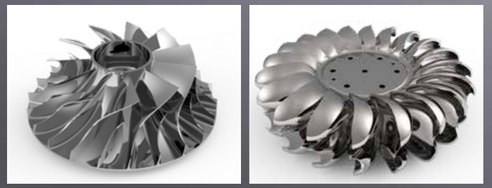

Applications aéronautiques et nouvelles énergies



Plus d'informations sur **www.priminer.de**

Les spécifications ci-dessus peuvent être modifiées sans préavis ; sous réserve d'erreurs. Les machines peuvent être présentées avec des équipements en option.

5X

U630T-5X

Fraisage et tournage parfaitement combinés.

Mill + Turn

Mill & Turn Technology dans une machine.



Configuration standard

- Table à entraînement direct
- Broche intégrée HSK T63, 15 000 tr/min, 30/36 kW, 100/120 Nm (Siemens & Heidenhain)
- Changeur à chaîne 60 outils, HSK T63
- Règles linéaires étanches sur les axes X/Y/Z
  - Codeurs rotatifs sur A/C
- Convoyeur copeaux à chaîne
- Refroid. eau de broche de précision
- Armoire électrique climatisée

5X

U800T-5X

Une machine. Deux fois plus de possibilités.

Mill + Turn

5 axes Fraiser + tourner



Configuration standard

- Table à entraînement direct
- Broche intégrée HSK T63, 800 tr/min, 30/36 kW, 100/120 Nm (Siemens & Heidenhain)
- Changeur à chaîne 60 outils, HSK T63
- Règles linéaires étanches sur les axes X/Y/Z
- Codeurs rotatifs sur A/C
- Convoyeur copeaux à chaîne
- Refroid. eau de broche de précision
- Armoire électrique climatisée

Les spécifications ci-dessus peuvent être modifiées sans préavis ; sous réserve d'erreurs. Les machines peuvent être présentées avec des équipements en option.

5X

GT18-5X

Technologie 5 axes XL pour les plus exigeants



Configuration standard

- Tête B/C à entraîn. direct
- Broche intégrée HSK A63 24 000 tr/min
- Convoyeurs à copeaux (deux à vis et un à chaîne)
- Armoire électrique climatisée
- Refroid. eau de broche de précision
  - Règles en verre axes X/Y/Z
- Codeurs rotatifs sur B/C
- Changeur 60 outils

Double montant optimisé

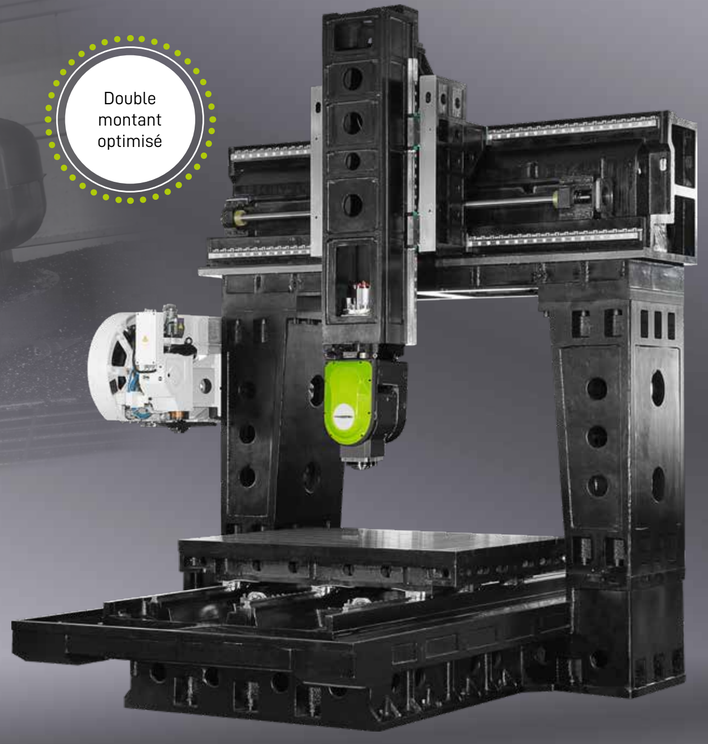

Points forts

- Usinage à grande vitesse et de haute précision, très répandu dans la fabrication d'outillages et de moules, la défense, l'aéronautique et le spatial
- Double entraînement de l'axe X en configuration maître-esclave, pour une dynamique optimale
- Tête B/C avec moteur couple à double palier
- Règles en verre Heidenhain sur les axes X, Y et Z





Plus d'informations sur **www.priminer.de**

Les spécifications ci-dessus peuvent être modifiées sans préavis ; sous réserve d'erreurs. Les machines peuvent être présentées avec des équipements en option.

5X

GT320-5X · GT420-5X

Quand l'usinage passe au XXL



Configuration standard

- Tête B/C à entraîn. direct
- Carénage intégral contre les projections
- Convoyeurs à copeaux (deux à vis et un à chaîne)
- Armoire électrique climatisée
- Refroid. eau de broche de précision
- Règles en verre axes X/Y/Z
- Codeurs rotatifs sur B/C
- Changeur 60 outils

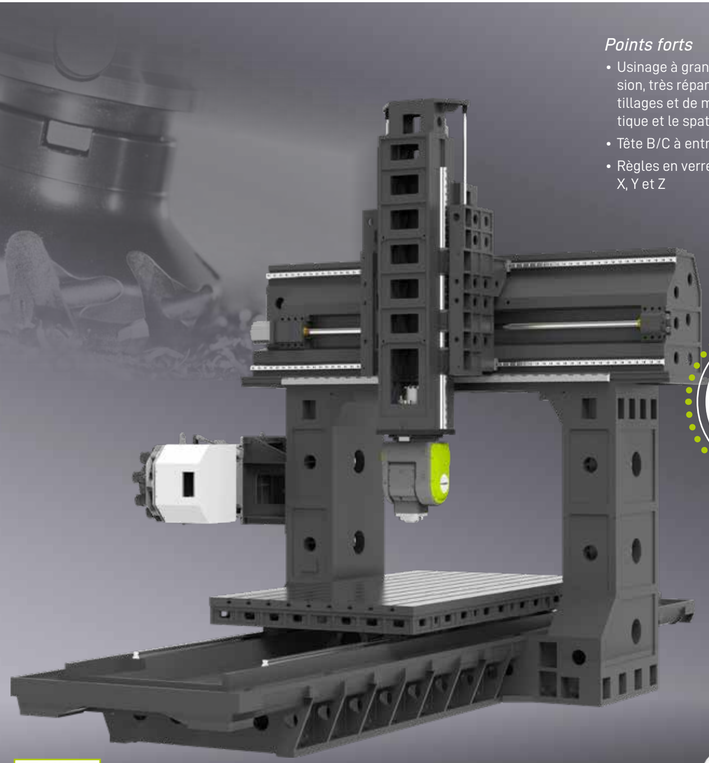

Points forts

- Usinage à grande vitesse et de haute précision, très répandu dans la fabrication d'outillages et de moules, la défense, l'aéronautique et le spatial
- Tête B/C à entraînement direct par moteur couple
- Règles en verre Heidenhain sur les axes X, Y et Z



Double montant optimisé

„Les GT320-5X et GT420-5X sont faites pour l'outillage et les moules, l'aéronautique ou la mécanique générale – là où il faut du grand, du lourd et du précis."

Andreas Hendrich, ventes



Plus d'informations sur **www.priminer.de**

Les spécifications ci-dessus peuvent être modifiées sans préavis ; sous réserve d'erreurs. Les machines peuvent être présentées avec des équipements en option.

5X

GT428-5X · GT428-5XG

Rigidité et puissance maximales sur 5 axes

Div. têtes de fraisage en option



max. 960 Nm de couple broche (S6)

Configuration standard

- 3 guidages sur l'axe X
- Changeur d'outils à chaîne, 60 outils
- Convoyeurs à copeaux (deux à vis et un à chaîne)
- Armoire électrique climatisée
- Refroid. eau de broche de précision
- Règles en verre axes X/Y/Z
- Codeurs rotatifs sur B/C

Points forts

- Règles linéaires Heidenhain sur les axes X, Y et Z
- 4 guidages linéaires sur l'axe Z pour une rigidité et une précision élevées
- Axe Z à double entraînement par deux vis à billes pour un usinage très dynamique

- 3 guidages linéaires sur l'axe Y
- Montant et socle extra-larges assurant une grande rigidité pour l'usinage lourd

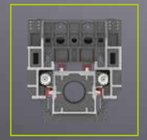

Axe Z
4 guidages linéaires



Axe Y
3 guidages linéaires

GT428-5XG

Tête universelle en option à moteur couple direct

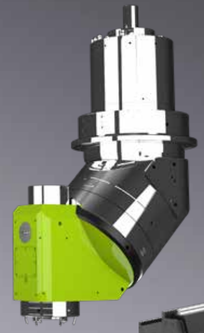

GT428-5X

Tête de fraisage 5 axes simultanés à moteurs couple directs

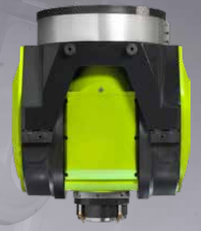

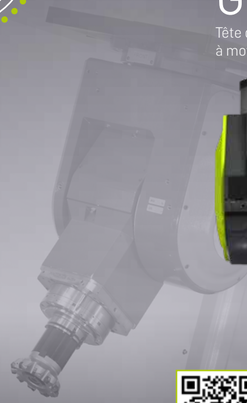

Jusqu'à 15 000 kg de charge

1500 mm

Plus d'informations sur **www.priminer.de**

Les spécifications ci-dessus peuvent être modifiées sans préavis ; sous réserve d'erreurs. Les machines peuvent être présentées avec des équipements en option.

5X

Série PT-Flex

Gantry grande vitesse, dynamique maximale

Axes X/Y à moteur linéaire direct



Configuration standard

- Modèle S tête AC, broche intégrée HSK A63 24 000 tr/min, 30/35 kW_72/85 Nm (SIEMENS/HEIDENHAIN)
- Changeur à chaîne 32 outils, HSK A63
- Convoyeurs à copeaux (deux à vis et un à chaîne)
- Armoire électrique climatisée
- Refroid. eau de broche de précision
- Règles en verre axes X/Y/Z
- Codeurs rotatifs sur B/C

Pour pièces grandes et très grandes

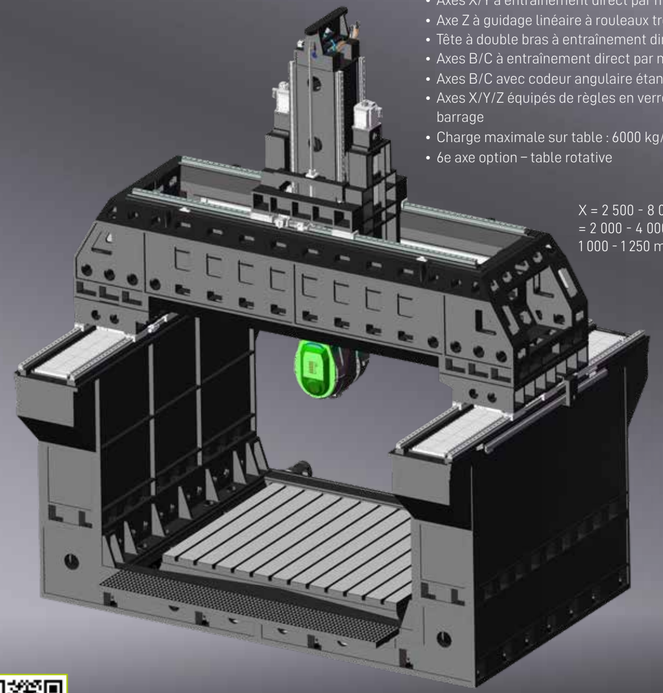

Points forts

- Structure Box-in-Box à traverse symétrique
- Axes X/Y à entraînement direct par moteur linéaire (60 m/min)
- Axe Z à guidage linéaire à rouleaux très rigide
- Tête à double bras à entraînement direct (DD), fabriquée en Allemagne
- Axes B/C à entraînement direct par moteur DD
- Axes B/C avec codeur angulaire étanche Heidenhain
- Axes X/Y/Z équipés de règles en verre Heidenhain avec air de barrage
- Charge maximale sur table : 6000 kg/m²
- 6e axe option – table rotative

X = 2 500 - 8 000 mm Y = 2 000 - 4 000 mm Z = 1 000 - 1 250 mm

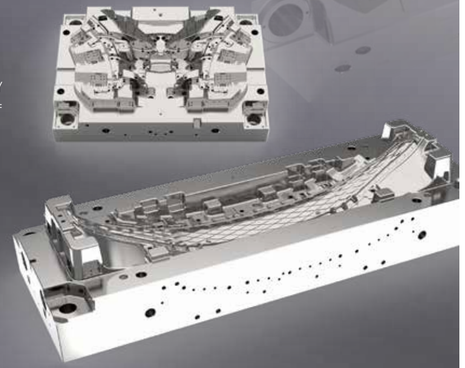

„Les clients de notre série PT-Flex apprécient la conception modulaire et les nombreuses options d'adaptation à leurs processus d'usinage."

Matthias Mehrens, techn. de service



Plus d'informations sur **www.priminer.de**

Les spécifications ci-dessus peuvent être modifiées sans préavis ; sous réserve d'erreurs. Les machines peuvent être présentées avec des équipements en option.

11X

STELLARIS P18X

Fraisage CNC
2 têtes/5 axes.
Double puissance.

Points forts

- Usinage 11 axes avec deux broches
- Broches HSK A63 à 20 000 tr/min
- Moteurs linéaires sur tous les axes, avance de 110 m/min, accélération maximale 1G





Usinage simultané sur 2 canaux productivité maximale



Exemple d'usinage : pièce de structure giga-casting pour véhicule électrique

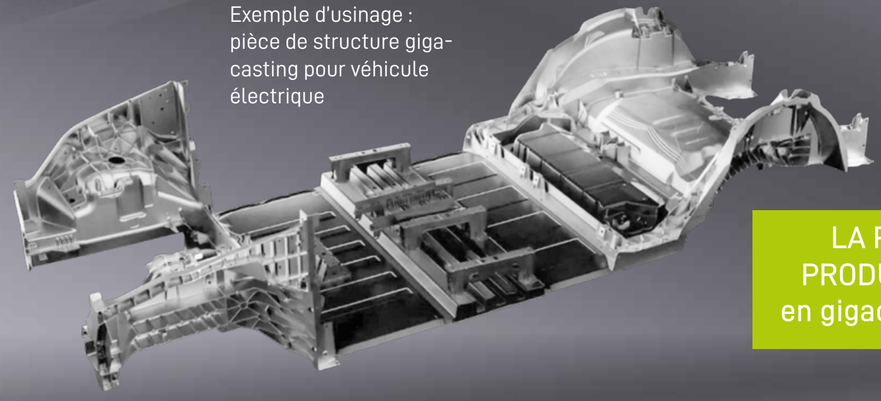

LA PLUS PRODUCTIVE en gigacasting

Plus d'informations sur **www.priminer.de**

AUTOMATISATION – l'efficacité repensée

La fabrication moderne exige une productivité, une flexibilité et une fiabilité de processus maximales. Les centres d'usinage PRIMINER constituent la base idéale d'un fonctionnement automatisé – en fabrication unitaire comme en série. L'intégration de solutions d'automatisation intelligentes exploite pleinement les performances des machines.

Adaptable individuellement – à chaque environnement de production Les machines PRIMINER se combinent avec divers systèmes d'automatisation, dont :

- Changeurs de palettes pour un changement rapide des pièces
- Solutions robotisées pour le chargement et le déchargement automatisés
- Cellules de fabrication flexibles pour les équipes sans opérateur
- Interfaces de connexion aux systèmes de niveau supérieur (p. ex. ERP/MES)

Ces possibilités permettent une adaptation sur mesure aux processus de fabrication et augmentent durablement l'efficacité.

Les avantages en bref

Meilleur taux d'utilisation : production jour et nuit – y compris sans opérateur

Temps improductifs réduits : changement rapide des pièces ou des montages

Qualité de processus stable : séquences répétables aux tolérances minimales

Réduction des coûts :
coût unitaire réduit par la production en série automatisée

Avantage concurrentiel :
réaction rapide aux exigences du marché par une production évolutive

„L'automatisation n'est plus un sujet d'avenir – c'est depuis longtemps un moteur de croissance central de la fabrication. Avec les machines PRIMINER, nous offrons à nos clients une base stable et très précise, automatisable en souplesse. Il en résulte de l'efficacité, mais surtout une vraie compétitivité."



Oliver Delfs, fondé de pouvoir

5X avec automatisation de ZERO CLAMP® Automation

- Machine
- Automatisation
- Point zéro
- Étau

UN SEUL PARTENAIRE



Exemple :
C500-5X avec Zerobot

Usinage 5 axes de haute précision et manutention des pièces entièrement automatisée, pour une productivité maximale et des temps de réglage réduits.

3X et 5X avec automatisation





Exemple :
V11L et C500-5X avec Priminer Automation

Centres d'usinage verticaux performants de PRIMINER, associés à une alimentation automatisée en pièces, pour une grande variété de pièces et une production en série efficace.

COMMANDES NUMÉRIQUES – l'intelligence dans chaque mouvement

SIEMENS



HEIDENHAIN



La commande numérique est le cœur de toute machine-outil – elle détermine la précision, la fiabilité du processus et la productivité. C'est pourquoi PRIMINER équipe tous ses centres d'usinage exclusivement de commandes CNC éprouvées des leaders mondiaux. Selon le modèle, nos machines sont disponibles avec des commandes Siemens, Heidenhain ou Fanuc – configurables en souplesse et adaptées précisément à chaque application et à chaque environnement de production.

PRIMINER associe une mécanique fiable à une commande intelligente – pour un contrôle maximal dans chaque dimension.

FANUC





„Siemens, Heidenhain ou Fanuc – nos machines tournent de façon stable, car nous savons exactement ce qui compte."

Matthias Mehrens et Flemming Hahn, techniciens de service



SÉRIE GT



SÉRIE ALPHA CENTER



SÉRIE UHP

3AXES.
CLASSIQUE.
PRÉCIS.
INDISPENSABLE.

Quand il s'agit de précision économique dans la fabrication quotidienne, la technologie 3 axes reste indispensable. Pièce unitaire ou série, prototype ou composant standard – les centres d'usinage 3 axes sont l'épine dorsale des ateliers modernes. Ils sont synonymes de haute disponibilité, d'utilisation simple et d'un excellent rapport qualité-prix.

PRIMINER propose une gamme polyvalente de centres 3 axes – des machines compactes pour la formation ou les petites séries jusqu'aux solutions grand format pour l'usinage lourd. Tous les modèles convainquent par leur structure stable, leurs broches puissantes et leurs composants de qualité.

Grâce à une commande moderne et à des extensions en option dont 4e axe, arrosage par le centre de la broche et automatisation, nos machines 3 axes s'adaptent à chaque besoin.

Pour nombre de nos clients, l'usinage 3 axes est la porte d'entrée – et souvent aussi la part essentielle du quotidien de production.

Centres 3 axes PRIMINER – robustes, précis et économiques – conçus pour l'usage quotidien.



SHOP MATE V5 SÉRIE DELTA CENTER



SÉRIE POWER CENTER



PORTAL-CENTER



SÉRIE PORTAL CENTER

3X

Machines 3 axes
Aperçu



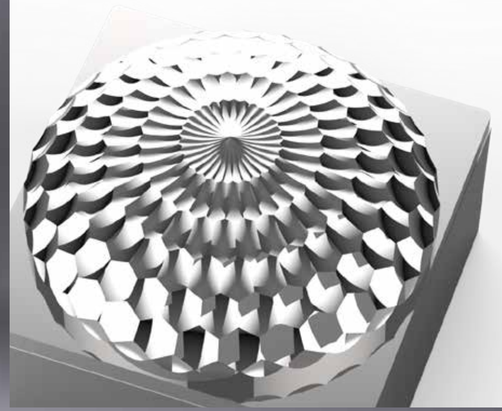



Plus d'informations sur **www.priminer.de**

3X



GT7



GT11



GT16



GT18

Spécifications	GT7		GT11	GT16		GT18
Course X/Y/Z	700 / 600 / 450 mm		1 150 / 700 / 520 mm	1 600 / 1 200 / 600 mm		1 800 / 1 400 / 800 mm
Dimensions de la table	800 x 600 mm		1 200 x 700 mm	1 800 x 1 050 mm		1 800 x 1 400 mm
Charge max. table	600 kg		1 500 kg	3 000 kg		6 000 kg
Cône de broche	HSK A63	HSK E32	HSK A63	HSK A100	HSK A63	HSK A63
Vitesse de broche	20 000 tr/min	40 000 tr/min	20 000 tr/min	10 000 tr/min	20 000 tr/min	20 000 tr/min
Moteur de broche	20 /24 kW	6,3 / 9,45 kW	30 / 36 kW	54 / 65 kW	30 / 36 kW	30 / 36 kW
Couple du moteur de broche	48 / 58 Nm	2 / 3 Nm	72 / 86 Nm	300 / 360 Nm	72 / 86 Nm	100 / 120 Nm
Commande numérique	Siemens / Heidenhain					

Les spécifications ci-dessus peuvent être modifiées sans préavis ; sous réserve d'erreurs. Les machines peuvent être présentées avec des équipements en option.

3X



UHP900



UHP1100



UHP1300

Spécifications	UHP900		UHP1100		UHP1300	
Course X/Y/Z	900 / 600 / 600 mm		1 100 / 650 / 600 mm		1 300 / 650 / 600 mm	
Dimensions de la table	1 060 x 600 mm		1 300 x 600 mm		1 500 x 650 mm	
Charge max. sur table	800 kg		1 000 kg		1 200 kg	
Cône de broche	BBT40/SK40/CAT40	BBT40/SK40/CAT40	BBT40/SK40/CAT40	BBT40/SK40/CAT40	BBT40/SK40/CAT40	BBT40/SK40/CAT40
Vitesse de broche	12 000 tr/min	12 000 tr/min	12 000 tr/min	15 000 tr/min	12 000 tr/min	15 000 tr/min
Moteur de broche	11 / 18,5 kW	9 / 22 kW	15 / 30 kW	20 / 53 kW	15 / 30 kW	20 / 53 kW
Couple du moteur de broche	52,5 / 118 Nm	63 / 135 Nm	95,5 / 191 Nm	126 / 250 Nm	95,5 / 191 Nm	126 / 250 Nm
Commande numérique	Fanuc	Siemens Heidenhain	Fanuc	Siemens Heidenhain	Fanuc	Siemens Heidenhain

Les spécifications ci-dessus peuvent être modifiées sans préavis ; sous réserve d'erreurs. Les machines peuvent être présentées avec des équipements en option.

3X



V7L



V11L



V13L



V15L



V18

Spécifications	V7L		V11L		V13L		V15L		V18	
Course X/Y/Z	760 / 450 / 520 mm		1 100 / 600 / 600 mm		1 300 / 650 / 600 mm		1 500 / 760 / 700 mm		1 800 / 900 / 800 mm	
Dimensions de la table	900 x 420 mm		1 200 x 600 mm		1 500 x 650 mm		1 700 x 700 mm		2 000 x 900 mm	
Charge max. sur table	500 kg		1 000 kg		1 200 kg		1 500 kg		1 600 kg	
Cône de broche	SK40 / BT40 / CAT40		SK40 / BT40 / CAT40		SK40 / BT40 / CAT40		SK40 / BT40 / CAT40		BT50 / SK50	
Vitesse de broche	10 000 tr/min		10 000 tr/min		10 000 tr/min		10 000 tr/min		6 000 tr/min	
Moteur de broche	7,5 / 15 kW	9 / 22 kW	11 / 18,5 kW	9 / 22 kW	11 / 18,5 kW	20 / 53 kW	11 / 18,5 kW	20 / 53 kW	15 / 20,3 kW	17 / 42 kW
Couple du moteur de broche	35,8 / 95,5 Nm	63 / 135 Nm	52,5 / 118 Nm	63 / 135 Nm	52,5 / 118 Nm	126 / 250 Nm	52,5 / 118 Nm	126 / 250 Nm	143 / 259 Nm	183 / 400 Nm
Commande numérique	Fanuc	Siemens	Fanuc	Siemens Heidenhain	Fanuc	Siemens Heidenhain	Fanuc	Siemens Heidenhain	Fanuc	Siemens

Les spécifications ci-dessus peuvent être modifiées sans préavis ; sous réserve d'erreurs. Les machines peuvent être présentées avec des équipements en option.

3X



ShopMate V5



T7



V7L Lite



V10L

Spécifications	ShopMate V5		T7		V7L Lite		V10L	
Course X/Y/Z	500 / 300 / 400 mm		700 / 450 / 300 mm		760 / 450 / 520 mm		1 020 / 530 / 560 mm	
Dimensions de la table	650 x 300 mm		800 x 420 mm		900 x 420 mm		1 100 x 500 mm	
Charge max. sur table	200 kg		250 kg		500 kg		600 kg	
Cône de broche	BT40 / SK40 / CAT40		BBT30		SK40 / BT40 / CAT40		SK40 / BT40 / CAT40	
Vitesse de broche	10 000 tr/min		12 000 tr/min		10 000 tr/min		10 000 tr/min	
Moteur de broche	3,7 / 13 kW	4,8 / 21 kW	3,7 / 13 kW	4,8 / 21 kW	3,7 / 13 kW	7,5 / 15 kW	7,5 / 15 kW	7,5 / 15 kW
Couple du moteur de broche	23,6 / 82,8 Nm	21 / 45 Nm	23,6 / 82,8 Nm	21 / 45 Nm	23,6 / 82,8 Nm	36 / 72 Nm	35,8 / 95,5 Nm	36 / 72 Nm
Commande numérique	Fanuc	Siemens	Fanuc	Siemens	Fanuc	Siemens	Fanuc	Siemens

Les spécifications ci-dessus peuvent être modifiées sans préavis ; sous réserve d'erreurs. Les machines peuvent être présentées avec des équipements en option.

3X



V1613HS



V2516



V3320 | V4020



V4028

Spécifications	V1613HS		V2516		V3320		V4020		V4028	
Course X/Y/Z	1 600 / 1 300 / 600 mm		2 500 / 1 600 / 800 mm		3 300 / 2 700 / 1 000 mm		4 200 / 2 700 / 1 000 mm		4 200 / 3 300 / 1 200 mm	
Dimensions de la table	1 700 x 1 200 mm		2 500 x 1 400 mm		3 300 x 1 700 mm		4 000 x 1 900 mm		4 000 x 2 400 mm	
Charge max. sur table	3 000 kg		7 000 kg		10 000 kg		12 000 kg		15 000 kg	
Cône de broche	HSK A63		BT50 / SK50		BT50 / SK50		BT50 / SK50		BT50 / SK50	
Vitesse de broche	18 000 tr/min		6 000 tr/min		6 000 tr/min		6 000 tr/min		6 000 tr/min	
Moteur de broche	30 / 36 kW		15 / 20,3 kW	17 / 42 kW	22 / 45 kW	22 / 60 kW	22 / 45 kW	22 / 60 kW	22 / 45 kW	22 / 60 kW
Couple du moteur de broche	85 / 102 Nm		143 / 259 Nm	183 / 400 Nm	140 / 286 Nm	172 / 380 Nm	140 / 286 Nm	172 / 380 Nm	140 / 286 Nm	172 / 380 Nm
Commande numérique	Siemens / Heidenhain		Fanuc	Siemens Heidenhain	Fanuc	Siemens Heidenhain	Fanuc	Siemens Heidenhain	Fanuc	Siemens Heidenhain

Les spécifications ci-dessus peuvent être modifiées sans préavis ; sous réserve d'erreurs. Les machines peuvent être présentées avec des équipements en option.

3X

GT7

La précision dans un encombrement minimal

Points forts

- Le meilleur choix en fraisage grande vitesse
- Construction Gantry monobloc
- Double entraînement par deux vis à billes sur l'axe Y, pour une dynamique optimale

- Design compact à faible emprise au sol
- En option : préparation pour l'usinage du graphite

Configuration standard

- Électrobroche intégrée HSK A63 20 000 tr/min
- Changeur 32 outils
- Convoyeur copeaux à chaîne
- Armoire électrique climatisée
- Refroid. eau de broche de précision
  - Règles en verre axes X/Y/Z



3X

GT11

La puissance du portique pour l'usinage 3 axes

Points forts

- Usinage à grande vitesse et de haute précision, très répandu dans l'outillage et les moules, l'électronique, la défense, l'aéronautique, le spatial et le médical

- La construction Gantry « GT » assure une haute rigidité
- Porte extra-large : chargement/déchargement aisés

Configuration standard

- Broche intégrée HSK A63 20 000 tr/min
- Changeur d'outils à chaîne, 40 emplacements
- Deux convoyeurs à copeaux à vis et un à chaîne
- Armoire électrique climatisée
  - Refroid. d'huile de précision
- Règles linéaires Heidenhain sur X/Y/Z

„Nos GT 3 axes sont conçues pour la pratique – lorsque de grandes pièces exigent une précision extrême et une stabilité maximale."



Matthias Stappenbeck, ventes



Les spécifications ci-dessus peuvent être modifiées sans préavis ; sous réserve d'erreurs. Les machines peuvent être présentées avec des équipements en option.

3X

GT16

Robuste et précise, construite pour les grandes tâches

Points forts

- Usinage à grande vitesse et de haute précision
- Montant et socle extra-larges assurant une grande rigidité

- Porte extra-large : chargement/déchargement aisés
- refroidissement d'huile en option
- Règles en verre Heidenhain sur 3 axes

Très précise

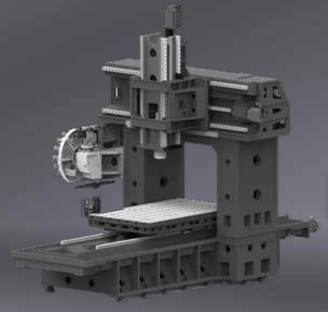



Configuration standard

- Broche intégrée HSK A63 20 000 tr/min
- Changeur servo à chaîne, 40 emplacements
- Deux convoyeurs à copeaux à vis et un à chaîne
- Armoire électrique climatisée
- Refroid. eau de broche de précision
- Règles linéaires X/Y/Z

3X

GT18

La puissance Gantry au service de la précision

Pour l'outillage et les moules, l'électronique, la défense, l'aéronautique, le spatial et le médical

Points forts

- Usinage à grande vitesse et de haute précision
- Construction Gantry
- Double entraînement par deux vis à billes et trois guidages linéaires sur l'axe Y, pour garantir une grande précision d'usinage

- Porte extra-large : chargement/déchargement aisés
- Vis à billes refroidies à l'huile
- Règles en verre Heidenhain sur 3 axes
- Changeur d'outils servo à chaîne, 60 emplacements

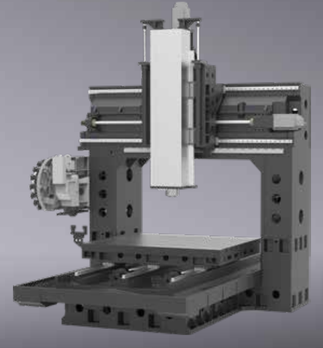



Configuration standard

- Broche intégrée HSK A63 20 000 tr/min
- Changeur servo à chaîne, 60 emplacements
- Deux convoyeurs à copeaux à vis et un à chaîne
- Armoire climatisée
- Refroid. eau de broche de précision
- Règles linéaires X/Y/Z
- Lubrification air-huile de la broche

Plus d'informations sur **www.priminer.de**

Les spécifications ci-dessus peuvent être modifiées sans préavis ; sous réserve d'erreurs. Les machines peuvent être présentées avec des équipements en option.

3X

UHP900

Ultra High Performance pour un usinage puissant et précis

Points forts

- La série UHP a été conçue spécialement pour l'usinage à grande vitesse et à hautes performances
- Conception avancée à structure renforcée par analyse par éléments finis.
- Montant et socle extra-larges assurant une grande rigidité lors des déplacements à grande vitesse
- Règles en verre (en option)





Configuration standard

- Broche à entraînement direct BT40/SK40/CAT40 12 000 tr/min, 9/22 kW, 63/135 Nm (Siemens & Heidenhain)
- Broche à entraînement direct BBT40/SK40/CAT40 12 000 tr/min, 11/18,5 kW, 52,5/118 Nm (FANUC)
- Changeur d'outils à bras, 24 emplacements, BT40/SK40/CAT40
- Guidages à rouleaux sur tous les axes
- Convoyeur copeaux à chaîne
- Refroidisseur d'huile broche
- Armoire électrique climatisée

„La série UHP n'est pas seulement fiable au quotidien – elle évolue aussi, p. ex. avec 4e axe ou arrosage centre broche. Idéale quand les exigences grandissent."

Flemming Hahn, techn. de service



3X

UHP1100 · 1300

Ultra High Performance





Configuration standard

- Broche à entraînement direct BBT40/SK40/CAT40 15 000 tr/min, 20/53 kW, 126/250 Nm (Siemens et Heidenhain)
- Broche à entraînement direct BBT40/SK40/CAT40 12 000 tr/min 15/30 kW, 95,5/191 Nm (FANUC)
- Changeur d'outils à bras, 24 emplacements, BT40/SK40/CAT40
- Guidages à rouleaux sur tous les axes
- Deux convoyeurs à copeaux à vis et un à chaîne
- Refroidisseur d'huile broche
- Armoire climatisée

Plus d'informations sur **www.priminer.de**

3X V7L

La précision compacte pour l'usage quotidien

Vis à billes C3 et guidages de qualité pour une précision maximale





Configuration standard

- Carénage intégral contre les projections
- Broche à courroie 10 000 tr/min
- Changeur à double bras 24 outils
- Convoyeur copeaux à chaîne
- Refroidisseur d'huile broche
- Armoire électrique climatisée
- Taraudage sans mandrin de compensation
- Interfaces Ethernet, carte CF et USB

Points forts

- Entrée de gamme, avec diverses commandes au choix
- production économique de pièces
- concept de machine compact



3X V11L

L'équilibre parfait entre stabilité et dynamique

Points forts

- Disponible avec Siemens, Fanuc ou Heidenhain
- Diverses options de broche
- bâti en fonte stable, fortement nervuré
- Vis à billes et guidages à rouleaux HIWIN



Configuration standard

- Carénage intégral contre les projections
- Broche à courroie 10 000 tr/min
- Changeur à double bras 24 outils
- Convoyeur copeaux à chaîne
- Refroidisseur d'huile broche
- Climatisation de l'armoire
- Taraudage sans mandrin de compensation
- Interfaces Ethernet, carte CF et USB

BEST-SELLER

Plus d'informations sur **www.priminer.de**

Les spécifications ci-dessus peuvent être modifiées sans préavis ; sous réserve d'erreurs. Les machines peuvent être présentées avec des équipements en option.

3X

V13L

Guidage linéaire pour une précision maximale

Points forts

- bâti en fonte stable, fortement nervuré
- Guidages linéaires à rouleaux HIWIN
- axes dynamiques grâce aux entraînements les plus modernes

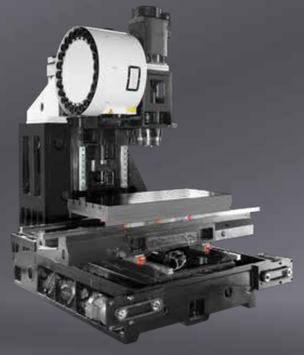



Configuration standard

- Carénage intégral contre les projections
- Broche à courroie 10 000 tr/min
- Changeur à double bras 24 outils
- Convoyeur copeaux à chaîne
- Refroidisseur d'huile broche
- Armoire électrique climatisée
- Taraudage sans mandrin de compensation
- Interfaces Ethernet, carte CF et USB
- 2 guidages sur l'axe Y

Polyvalent précis

3X

V15L

Hautes performances en série, précision dans le détail

Points forts

- 4 guidages linéaires pour une rigidité maximale et une forte capacité de charge en Y
- Des vis à billes de haute précision assurent des mouvements d'axes sans jeu et très précis sur toutes les courses
- Vitesse de broche jusqu'à 10 000 tr/min max. (6000/12 000/15 000 en option) avec cônes ISO 40 (BT 50 en option)
- broche principale 53 kW max.

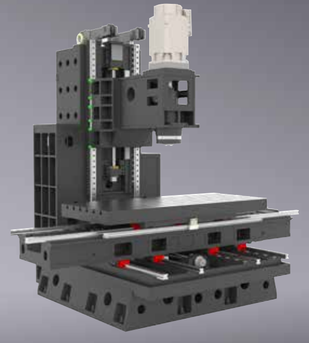



Configuration standard

- Carénage intégral contre les projections
- Broche à courroie 10 000 tr/min
- Changeur à double bras 24 outils
- Convoyeur copeaux à chaîne
- Refroidisseur d'huile broche
- Armoire électrique climatisée
- Taraudage rigide
- Interfaces Ethernet, carte CF et USB

Variantes de broche pour chaque usage – des cônes 40 et 50 jusqu'aux HSK A63 et 100

Plus d'informations sur **www.priminer.de**

Les spécifications ci-dessus peuvent être modifiées sans préavis ; sous réserve d'erreurs. Les machines peuvent être présentées avec des équipements en option.

3X V18

Le meilleur choix pour les usinages lourds



Configuration standard

- Carénage intégral contre les projections
- Broche à courroie 6 000 tr/min
- Changeur à double bras 24 outils
- Deux convoyeurs à copeaux à vis et un à chaîne
- Refroidisseur d'huile broche
- Armoire électrique climatisée
- Taraudage sans mandrin de compensation
- Interfaces Ethernet, carte CF et USB

« La V18 reste stable et précise même avec des pièces lourdes – parfaite pour les forts volumes de copeaux et les matériaux exigeants. »

Ivan Tomic, technicien de service



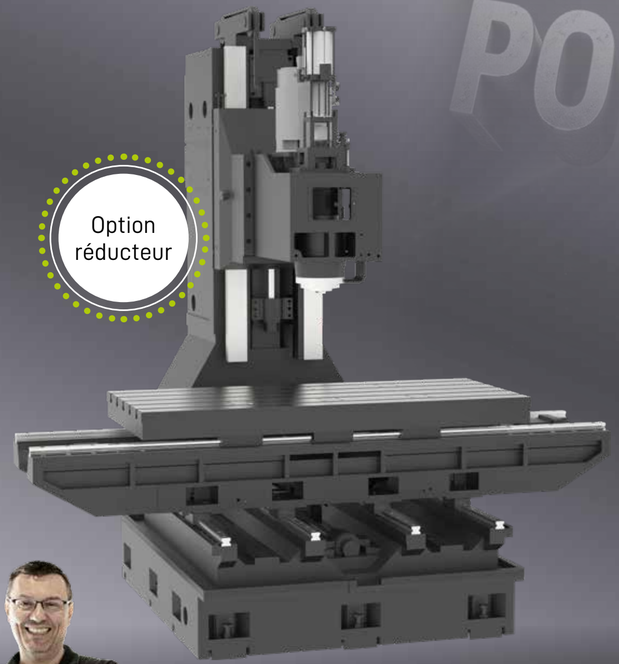

Points forts

- Le meilleur choix en usinage très lourd : grandes pièces et grandes géométries
- Axes X et Y à guidages plats à rouleaux
- Broche à cône 50, 6 000 tr/min, à courroie (réducteur en option)

Les spécifications ci-dessus peuvent être modifiées sans préavis ; sous réserve d'erreurs. Les machines peuvent être présentées avec des équipements en option.

3X

ShopMate V5

Technologie CNC de base pour la formation et la pratique

Idéale pour :

- Ateliers, start-up
- Fabrication unitaire et en petites séries
- Recherche et développement

Idéal pour la formation





Configuration standard

- Broche à courroie 10 000 tr/min
- Changeur d'outils à disque 12 positions
- Refroidisseur d'huile broche
- Échangeur thermique d'armoire
- Taraudage rigide
- Interfaces Ethernet, carte CF et USB

3X

T7

Une technique éprouvée, repensée

Points forts

- Bâti de machine très rigide pour de fortes accélérations
- Vis à billes et guidages linéaires rapides et silencieux sur les trois axes
- Avance rapide 48 m/min : moins de temps improductifs





Configuration standard

- Carénage intégral contre les projections
- Broche à entraînement direct 12 000 tr/min
- Changeur d'outils servo 26 emplacements
- Refroidisseur d'huile broche
- Échangeur thermique d'armoire
- Taraudage sans mandrin de compensation
- Interfaces Ethernet, carte CF et USB

« J'aime travailler sur la T7 – la machine est fiable, bien accessible et tourne tout simplement rond au quotidien. »

Matthias Mehrens,
techn. de service



Plus d'informations sur **www.priminer.de**

Les spécifications ci-dessus peuvent être modifiées sans préavis ; sous réserve d'erreurs. Les machines peuvent être présentées avec des équipements en option.

3X V7L Lite

Performante et abordable pour tout atelier

Points forts

- bâti stable en fonte grise, vibrations minimisées
- Les vis à billes de classe C3 garantissent une précision et une longévité maximales
- dimensions compactes
- modulable grâce à la configuration en option





Configuration standard

- Carénage intégral contre les projections
- Broche à courroie 10 000 tr/min
- Changeur à double bras 24 outils
- Convoyeur à copeaux à vis
- Refroidisseur d'huile broche
- Échangeur thermique d'armoire
- Taraudage sans mandrin de compensation
- Interfaces Ethernet, carte CF et USB

Pour outillage et maquettes ainsi que pour la R&D

3X V10L

Beaucoup de machine pour peu de place et un petit budget





Configuration standard

- Carénage intégral contre les projections
- Broche à courroie 10 000 tr/min
- Changeur à double bras 24 outils
- Convoyeur copeaux à chaîne
- Refroidisseur d'huile broche
- Armoire électrique climatisée
- Taraudage sans mandrin de compensation
- Interfaces Ethernet, carte CF et USB

Plus d'informations sur **www.priminer.de**

Les spécifications ci-dessus peuvent être modifiées sans préavis ; sous réserve d'erreurs. Les machines peuvent être présentées avec des équipements en option.

3X

V1613HS

Performances grande vitesse pour les pièces XL – efficaces et économiques

Configuration standard

- Carénage intégral contre les projections
- Broche à entraînement direct 18 000 tr/min
- Armoire électrique climatisée
- Taraudage sans mandrin de compensation
- Deux convoyeurs à copeaux à vis et un à chaîne
- Interfaces Ethernet, carte CF et USB

Points forts

- Structure stable à deux colonnes pour l'usinage de pièces grandes et lourdes
- Construction offrant une grande rigidité, essentielle pour un fraisage précis
- Centre d'usinage compact à grandes courses



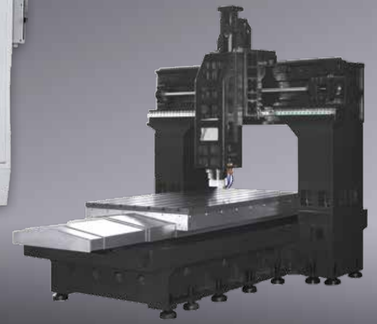

3X

V2516

Quand les pièces XL exigent la précision

TOP
Rapport qualité-prix

Points forts

- Colonne extra-large, structure à faibles vibrations
- En alternative : broche intégrée 12 000 tr/min, 298/346 Nm, HSK A100 ou 18 000 tr/min, 85/102 Nm, HSK A63

Configuration standard

- Carénage intégral contre les projections
- Broche à courroie à 6 000 tr/min
- Convoyeurs à copeaux (deux à vis et un à chaîne)
- Armoire électrique climatisée
- Taraudage sans mandrin de compensation
- Refroidisseur d'huile broche
- Interfaces Ethernet, carte CF et USB





Plus d'informations sur **www.priminer.de**

X 2500 mm / Y 1600 mm – idéal pour grandes plaques de moule et structures

Les spécifications ci-dessus peuvent être modifiées sans préavis ; sous réserve d'erreurs. Les machines peuvent être présentées avec des équipements en option.

3X

V3320 · V4020

Stabilité maximale pour les pièces XL

Points forts

- Construction robuste : précision, rigidité et amortissement des vibrations élevés
- Grande flexibilité grâce à diverses broches pour différentes applications
- Personnalisable jusque dans le détail
- fiable, puissante et précise



Configuration standard

- Carénage intégral contre les projections
- Broche à courroie 6 000 tr/min
- Convoyeurs à copeaux (deux à vis et un à chaîne)
- Armoire électrique climatisée
- Taraudage sans mandrin de compensation
- Refroidisseur d'huile broche
- Interfaces Ethernet, carte CF et USB
- Axe Z 1000 mm de série

X = 3 300 mm
Y = 2 700 mm
Z = 1 000 mm Distance entre colonnes : 2 000 mm



Construction robuste à haute rigidité

Plus d'informations sur **www.priminer.de**

Les spécifications ci-dessus peuvent être modifiées sans préavis ; sous réserve d'erreurs. Les machines peuvent être présentées avec des équipements en option.

3X

V4028

Pour l'usinage précis de pièces de grand format

Points forts

- Colonnes extra-larges pour minimiser les vibrations
- Guidages à rouleaux sur tous les axes pour absorber de forts efforts de coupe tout en restant dynamique
- Axe Z à double entraînement par deux vis à billes pour un usinage très dynamique
- 4 guidages linéaires sur l'axe Z pour une rigidité et une précision élevées
- 3 guidages linéaires sur l'axe X
- disposition ergonomique des organes de commande



Axe Y
3 guidages linéaires

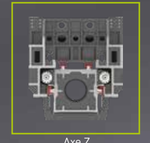

Axe Z
4 guidages linéaires

Configuration standard

- Carénage intégral contre les projections
- Broche à courroie 6 000 tr/min
- Convoyeurs à copeaux (deux à vis et un à chaîne)
- Armoire électrique climatisée
- Taraudage sans mandrin de compensation
- Refroidisseur d'huile broche
- Interfaces Ethernet, carte CF et USB

X = 4 200 mm
Y = 3 300 mm
Z = 1 200 mm Distance entre colonnes : 2 800 mm

PRIMINER – une évolution vers l'avenir.



Début de l'expansion mondiale
Fondation à Neumünster (Allemagne), base d'une technologie de fabrication de haute qualité

Stratégie européenne réorientée Ouverture de la filiale en Serbie et développement des services locaux en Europe du Sud



Smart Manufacturing Upgrade Site de production d'Enping (Guangdong) mis en service, capacité annuelle portée à 800 unités





Positionnement stratégique dans le delta du Jiangzhe Centres techniques ouverts à Shanghai (2023) et Ningbo (2025) – renforcement de la vente et du service locaux en Chine de l'Est

2011 2016 2017 2018 2020 2022 2023 2024 2025 2026



Extension du marché en Asie-Pacifique
Site de Dongguan fondé et intégré à la chaîne d'approvisionnement mondiale



Localisation technologique
Production locale de centres d'usinage 5 axes en Chine



Percée en recherche et développement
Filiale de Suzhou fondée comme centre d'exploitation régional pour la Chine de l'Est



Transfert du siège allemand

Percée en recherche et développement Technologie de portique grande vitesse développée en interne (double portique et double broche), utilisée avec succès sur la ligne de production STELLARIS P18X de XPENG Motors



Ouverture des filiales Thaïlande et Malaisie



Les spécifications ci-dessus peuvent être modifiées sans préavis ; sous réserve d'erreurs. Les machines peuvent être présentées avec des équipements en option.



Rectification et perçage assistés par ultrasons avec VibroCut *ultrasonic*

Plus de précision, moins d'usure – de nouveaux potentiels de procédé

Lorsqu'un usinage est soumis aux ultrasons, des vibrations à haute fréquence apparaissent à l'échelle du micromètre (typiquement de 20 kHz à 100 kHz). Elles ont plusieurs effets positifs sur l'arête de coupe et sur tout le processus d'usinage :

Assistance par ultrasons
Les vibrations modifient la cinématique du procédé et les conditions tribologiques dans la zone de coupe. Le frottement est ainsi minimisé et les efforts de coupe réduits.

Enlèvement de matière amélioré Les vibrations à haute fréquence rendent l'enlèvement plus efficace. Le tranchant du foret pénètre par intermittence dans la matière : l'usinage devient plus rapide et plus précis.

Efforts de coupe réduits
Les vibrations ultrasonores réduisent les efforts de coupe, ce qui sollicite moins l'outil comme la pièce. C'est particulièrement avantageux pour l'usinage de matériaux durs ou fragiles ainsi que de matériaux difficiles, voire presque impossibles à usiner, comme le Monel, le titane ou les alliages base nickel. Sur les matériaux plus tendres comme le cuivre et l'aluminium, les vitesses d'avance peuvent en outre être nettement augmentées.

Frottement réduit & durée de vie d'outil accrue
Le moindre frottement entre l'arête de coupe et la pièce réduit l'échauffement et l'usure de l'outil. Une évacuation optimisée des copeaux renforce en outre la fiabilité du processus.

Précision et exactitude accrues
En perçage et perçage profond p. ex., les efforts réduits améliorent la précision des trous et diminuent la déviation de l'axe – un avantage décisif pour les perçages exigeants.

Avantages de l'usinage assisté par ultrasons

Efficacité accrue
Temps d'usinage plus courts et processus optimisés

Précision accrue Résultats d'usinage exacts avec des écarts réduits

Rentabilité Coûts d'outils réduits et durées de vie plus longues

Diversité des matériaux
Idéal pour matériaux durs, fragiles ou difficiles à usiner

PRIMINER
Série Ultrasonic



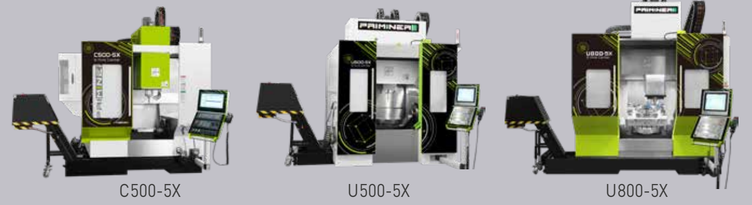

VIBROCUT



Bénéfice économique

Coûts d'outils réduits, durées de vie plus longues et temps d'usinage raccourcis : VibroCut ultrasonic offre des potentiels d'économie considérables – surtout pour les applications de précision et de qualité.

WHERE GERMAN QUALITY MEETS CHINESE DRIVE

Un service client qui anticipe. Un service qui dure.

De la première mise en service à l'exploitation courante : notre service client vous assiste avec compétence et fiabilité – sur site ou par télémaintenance. Le service PRIMINER, ce sont des circuits courts, des solutions claires et un support technique quand cela compte. Notre numéro d'assistance central vous relie directement à des interlocuteurs formés – vite, personnellement et concrètement.

Hand-scraped precision – surfaces de guidage parfaites

Chez PRIMINER, certaines surfaces de contact et de guidage sont traditionnellement grattées à la main. Cette technique manuelle précise assure une planéité optimale, un ajustement parfait et une répartition uniforme de la pression – indispensables à une précision maximale et à une stabilité durable de la machine. Chaque surface grattée est un signe de qualité visible – et le fruit de décennies d'expérience en construction mécanique.

Fabriquées dans des conditions contrôlées

Les machines PRIMINER sont montées et contrôlées presque exclusivement dans un environnement à température stable. Les déformations d'origine thermique sont ainsi minimisées – pour des géométries stables, des mesures fiables et une précision durable. Le procédé est appliqué de façon ciblée là où il est décisif pour la précision globale – efficace et réfléchi.

Un développement mondial – pensé localement

L'équipe R&D de PRIMINER travaille sur plusieurs sites, en Allemagne et en Chine. En Allemagne, l'accent est mis sur l'ingénierie d'application, les exigences des clients et les standards de qualité ; en Chine, l'équipe assure une mise en œuvre rapide, le prototypage et la maturité série. De cet échange étroit naissent des solutions machines pratiques, précises et orientées marché – coordonnées mondialement, optimisées localement.











„Notre partenariat allie l'ingénierie allemande à la puissance de fabrication chinoise – avec précision, efficacité et d'égal à égal. Cette combinaison n'est pas un compromis, mais un véritable avantage concurrentiel."

Benjamin Kaehlcke et Jack Chen CEO

Priminer Werkzeugmaschinen GmbH





www.priminer.de

PRIMINER Werkzeugmaschinen GmbH
Tungendorfer Str.10 · 24536 Neumünster / Germany
Tel: +49 (0) 4321-25 20 03 -0
E-Mail: info@priminer.de

PRIMINER SOUTH EAST EUROPE · PRIMINER d.o.o. BEOGRAD
Vladimira Popovica 38-40 · GTC - 11070 Beograd / Srbija
Tel: +381 69 702 705
Fax: +381 11 715 69 00
E-Mail: office@priminer.de

PRIMINER MACHINE TOOLS DONGGUAN CO., LTD
XinRuYi Industrial Park, Fuxing Road, Xingguang Village,
Huangjiang Town, Dongguan, P.R.China
Tel: +86 769 838 490 61
Fax: +86 769 838 490 62
E-Mail: info@priminer.com

PRIMINER USA
298 Willis Street
Gaffney, South Carolina 29341
Tel: +1 (267) 907-2876
E-Mail: sales@priminerusa.com
Web: priminerusa.com

Priminer Thailand Co Ltd
8 Chaloem Phrakiat Ratchakan Thi 9 Soi 30 Yaek 23,
Dok Mai, Prawet, Bangkok 10250 Thailand
E-Mail: info@priminer.com

Priminer (M) SDN BHD
21, Lorong Asasjaya 28, Kawasan Industri Ringan AsasJaya,
14000 Bukit Mertajam, Pulau Pinang, Malaysia
E-Mail: info@priminer.com

202611