

THE WAY A MACHINE IS BUILT
AFFECTS THE WAY IT PERFORMS

D



Wat begon met een gezamenlijke visie, is vandaag een wereldwijd actieve bedrijvengroep voor CNC-technologie op het hoogste niveau.
Jack en Benjamin – oprichters, partners, doeners – staan symbool voor wat PRIMINER kenmerkt: technische excellentie, ondernemende helderheid en echt vertrouwen.

PRIMINER verbindt het beste van twee werelden: efficiënte serieproductie en engineeringcompetentie uit Azië – gecombineerd met Duitse kwaliteitsborging, servicegerichtheid en marktkennis.
Onze filosofie is helder: alleen wanneer techniek, team en klantgerichtheid perfect samenspelen, ontstaat echte CNC-competentie.

Jack Chen en Benjamin Kaehlcke
CEO's
Priminer Werkzeugmaschinen GmbH

PRIMINER WERELDWIJD



PRIMINER Werkzeugmaschinen GmbH | Neumünster | Duitsland

PRIMINER USA | Greenville, South Carolina | VS



Netwerk van dealers en partners | Europa



PRIMINER Zuidoost-Europa | Belgrado | Servië



PRIMINER Machine Tools | Dongguan | China



PRIMINER Machine Tools | geplande vestiging Enping | China



PRIMINER Azië | Thailand



PRIMINER Azië | Maleisië

INHOUD

04-09 5-assige machines INLEIDING & OVERZICHT
10-13 C-serie 5X
C500-5X, C800-5X
14-19 U-serie 5X
U500-5X, U630-5X, U800-5X, U630T-5X, U800T-5X
20-25 GT-serie 5X
GT18-5X, GT320-5X, GT420-5X, GT428-5X, GT428-5XG
26-27 PT-Flex-serie
PT-Flex 2520, PT-Flex 2540
28-29 Stellaris
Stellaris P18X
30-31 Automatisering
32-33 Besturingstechniek
34-41 3-assige machines INLEIDING & OVERZICHT
42-45 GT-serie 3X
GT7, GT11, GT16, GT18
46-47 UHP Center
UHP900, UHP1100, UHP1300
48-51 Alpha Center
V7L, V11L, V13L, V15L
52-53 Power Center
V18
54 ShopMate V5
55-57 Delta Center
T7, V7L Lite, V10L
58-62 Portal-Center
V1613HS, V2516, V3320, V4020, V4028
63 Geschiedenis van PRIMINER
64-65 Ultrasoon ondersteund slijpen en boren met VibroCut *ultrasonic*

5X



C-SERIE

U-SERIE



GT-SERIE



PT-FLEX-SERIE

STELLARIS-SERIE

5ASSEN.
MAXIMALE FLEXIBILITEIT. HOOGSTE PRECISIE.

Moderne productie is complex – geometrieën worden veeleisender, toleranties krapper, bewerkingstijden korter. Precies daar komen onze 5-assige bewerkingscentra in beeld: ze maken maximale precisie, de hoogste flexibiliteit en duidelijk minder opspanningen mogelijk. Of het nu gaat om gereedschaps- en matrijzenbouw, de luchtvaartindustrie, de medische techniek of high-end prototyping – 5-assige technologie opent volledig nieuwe wegen in de verspaning.

PRIMINER biedt u een breed portfolio 5-assige centra – van de compacte allrounder tot de hoogdynamische gantry-oplossing voor grootvolumige werkstukken. Daarbij kiezen wij voor moderne kinematica, directe-aandrijftechniek, krachtige besturingen en de hoogste machinestijfheid.

Onze 5-assige machines zijn consequent op prestaties ontworpen: snelle ijlgangen, nauwkeurige simultane bewegingen en intelligente softwareondersteuning maken het verschil – en zorgen voor economische productieresultaten. Maar techniek al-



Vliegtuigbouw: blisk



Vliegtuigbouw: motorbehuizing

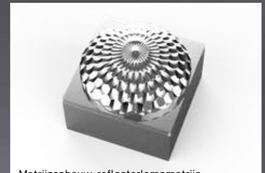

Matrijzenbouw: reflectorlampmatrijs



Matrijzenbouw

leen is niet genoeg. Daarom hechten wij bijzondere waarde aan doordachte bedieningsconcepten, een onderhoudsvriendelijke bouwwijze en een praktijkgerichte uitrusting. Zo creëren wij oplossingen die niet alleen op papier overtuigen, maar dag in, dag uit in de werkplaats.

PRIMINER 5-assige centra – voor iedereen die meer wil bereiken. In recordtijd.

5X

5-assige machines
Overzicht

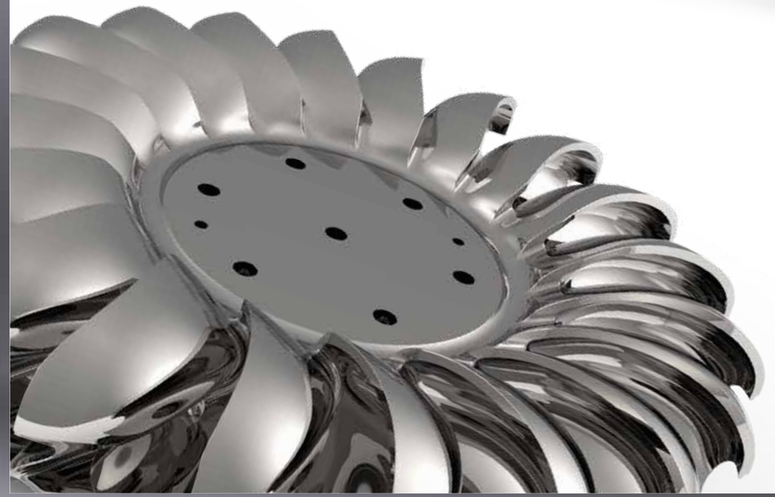



Meer informatie op **www.priminer.de**

5X



C500-5X | C800-5X



U500-5X



U630-5X



U800-5X

Specificaties	C500-5X		C800-5X	U500-5X	U630-5X	U630T-5X	U800-5X		U800T-5X
X/Y/Z-slag	700 / 550 / 500 mm		900 / 850 / 600 mm	700 / 650 / 450 mm	850 / 875 / 550 mm		1.000 / 1.100 / 600 mm		
A/C-slag	+30 ° ~ -120 °/ ± 360 °		± 120 °/ ± 360 °	+30 ° ~ -110 °/ ± 360 °	+30 ° ~ -110 ° / ± 360 °		+30 ° ~ -110 ° / ± 360 °		
Tafelafmeting	Ø 500 x 400 mm		Ø 800 x 700 mm	Ø 500 mm	Ø 630 x 560 mm	Ø 630 mm	Ø 800 x 700 mm		Ø 800 mm
Max. tafelbelasting	300 kg		800 kg	500 kg	800 kg	500 kg	1.200 kg		800 kg
Max. werkstukafmeting	Ø 700 x 500 mm		Ø 900 x H 500 mm	Ø 700 x H 400 mm	Ø 850 x 550 mm		Ø 1.000 x 700 mm		
Spindelopname	BBT40/SK40/CAT40	HSK A63	HSK A63	HSK A63	HSK A63	HSK T63	HSK A100	HSK A63	HSK T63
Spindeltoerental	12.000 tpm	15.000 tpm	16.000 tpm	20.000 tpm	16.000 tpm	15.000 tpm	10.000 tpm	16.000 tpm	800 tpm
Spindelmotor	11 / 18,5 kW	8,5 / 33,5 kW	30/ 36 kW	20 / 24 kW	30 / 36 kW		54 / 65 kW	30 / 36 kW	30 / 36 kW
Koppel van de spindelmotor	52,5 / 118 Nm	63 / 135 Nm	100 / 120 Nm	48 / 58 Nm	100 / 120 Nm		300 / 360 Nm	100 / 120 Nm	100 / 120 Nm
CNC-besturing	Fanuc	Siemens / Heidenhain							

Bovenstaande specificaties kunnen zonder voorafgaande kennisgeving wijzigen; geen aansprakelijkheid voor fouten. De machines kunnen met optionele uitrusting zijn afgebeeld.

5X



GT18-5X



GT320-5X | GT420-5X



GT428-5X | GT428-5XG

Specificaties	GT18-5X	GT320-5X		GT420-5X		GT428-5X		GT428-5XG
X/Y/Z-slag	1.900 / 1.400 / 800 mm	3.300 / 2.700 / 1.000 mm		4.200 / 2.700 / 1.000 mm		4.200 / 3.300 / 1.200 mm		4.200 / 3.300 / 1.200 mm
A(B)/C-slag	±108 °/ ± 360 °	±108 °/ ± 360 °	±115 °/ ± 360 °	±108 °/ ± 360 °	±115 °/ ± 360 °	±110 °/ ± 360 °	±115 °/ ± 360 °	±108 °/ ± 180 °
Tafelafmeting	1.800 x 1.400 mm	3.300 x 1.700 mm		4.000 x 1.900 mm		4.000 x 2.400 mm		4.000 x 2.400 mm
Max. tafelbelasting	6.000 kg	10.000 kg		12.000 kg		15.000 kg		15.000 kg
Spindelopname	HSK A63	HSK A63	HSK A100	HSK A63	HSK A100	HSK A100	HSK A100	BT50
Spindeltoerental	24.000 tpm	24.000 tpm	15.000 tpm	24.000 tpm	15.000 tpm	12.000 tpm	15.000 tpm	4.000 tpm
Spindelmotor	30 / 35 kW	30 / 35 kW	40 / 50 kW	30 / 35 kW	40 / 50 kW	40 / 47 kW	40 / 50 kW	30 / 63 kW
Koppel van de spindelmotor	72 / 85 Nm	72 / 85 Nm	103 / 129 Nm	72 / 85 Nm	103 / 129 Nm	248 / 293 Nm	103 / 129 Nm	840 / 1760 Nm
CNC-besturing	Siemens / Heidenhain							

Bovenstaande specificaties kunnen zonder voorafgaande kennisgeving wijzigen; geen aansprakelijkheid voor fouten. De machines kunnen met optionele uitrusting zijn afgebeeld.

5X



PT-Flex 2520



PT-Flex 2540



Stellaris P18X

Specificaties	PT-Flex 2520		PT-Flex 2540		Stellaris P18X
X/Y/Z-slag	2.000 / 2.500 / 1.000 mm (optie 1.200 mm)		4.000 / 2.500 / 1.000 mm (optie 1.200 mm)		3.300 (2450x2) / 1.800 / 1.200 mm
A/C-slag	±108 °/ ± 360 °	±115 °/ ± 360 °	±108 °/ ± 360 °	±115 °/ ± 360 °	±115 °/ ± 360 °
Tafelafmeting	2.500 x 2.000 mm		2.500 x 4.000 mm		-
Max. tafelbelasting	6.000 Kg/m²		6.000 Kg/m²		-
Spindelopname	HSK A63	HSK A100	HSK A63	HSK A100	HSK A63
Spindeltoerental	24.000 tpm	15.000 tpm	24.000 tpm	15.000 tpm	20.000 tpm
Spindelmotor	30 / 35 kW	40 / 50 kW	30 / 35 kW	40 / 50 kW	20 / 25 kW
Koppel van de spindelmotor	72 / 85 Nm	103 / 129 Nm	72 / 85 Nm	103 / 129 Nm	35 / 42 Nm
CNC-besturing	Siemens / Heidenhain				Siemens

Bovenstaande specificaties kunnen zonder voorafgaande kennisgeving wijzigen; geen aansprakelijkheid voor fouten. De machines kunnen met optionele uitrusting zijn afgebeeld.

5X

C500-5X

Topseller

van onze 5-assige machines!

NIEUW
Nu ook leverbaar met automatisering



ca. 10t machine-gewicht

Standaardconfiguratie

- Draai-zwenktafel met Roller-Cam-aandrijving
- Direct aangedreven spindel 12.000 tpm
- Kettingwisselaar met 60 posities, HSK A63
- Kettingspanentransporteur
- Spindeloliekoeler
- Geklimatiseerde schakelkast



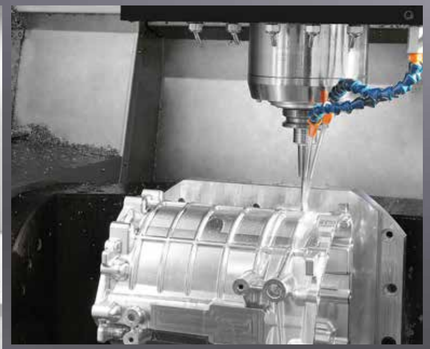



Kenmerken

- X/Y/Z-asbewegingen gescheiden van het bewerkingsbereik
- Dual-support-rondtafel, hoge stijfheid, hoog vermogen en efficiëntie
- A/C-as met roller-gear-aandrijving
- X/Y/Z-as met direct meetsysteem (5-as-sig simultaan standaard)
- A/C-as met hoekencoder
- leverbaar met Siemens, Heidenhain en Fanuc

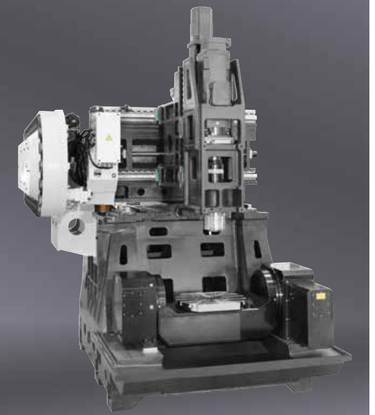

„De C500-5X levert betrouwbaar nauwkeurige resultaten – ook bij complexe geometrieën. Voor mij als servicemonteur is ze doordacht en onderhoudsvriendelijk."

Flemming Hahn, servicemonteur



Bovenstaande specificaties kunnen zonder voorafgaande kennisgeving wijzigen; geen aansprakelijkheid voor fouten. De machines kunnen met optionele uitrusting zijn afgebeeld.

5X

C800-5X

5 assen voor het zware werk.

NIEUW
Nu ook leverbaar met automatisering



ca. 14,5t machine-gewicht

Standaardconfiguratie

- Roller-Cam-aangedreven rondtafel
- Built-in-spindel HSK A63, 16.000 tpm, 30/36 kW, 100/120 Nm (Siemens & Heidenhain)
- Hoekencoders op A-/C-assen (Siemens & Heidenhain)
- Kettingwisselaar met 60 posities, HSK A63
- Kettingspanentransporteur
- Spindelwaterkoeler
- Geklimatiseerde schakelkast

autom. dakopening voor kraanladen



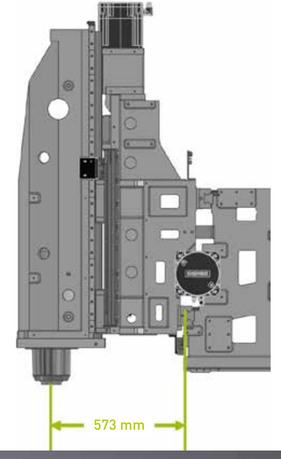

Y-as met 4 lineaire rolgeleidingen

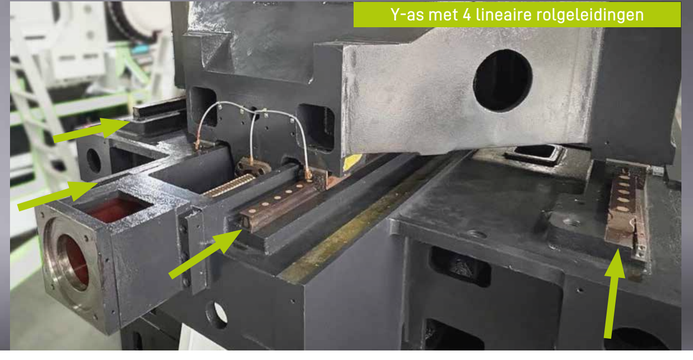

Kenmerken

- Verplaatsbare draagconstructie, waardoor de operator het bewerkingsbereik gemakkelijker kan benaderen
- De bewegingen van de X/Y/Z-assen zijn gescheiden van het bewerkingsbereik
- Dubbel gelagerde draaitafel, hoge stijfheid, hoog vermogen en efficiëntie
- A/C-assen met rollen-nokaandrijving, hoge stijfheid en geschikt voor zware verspaning
- De afstand tussen de X-asgeleiding en het spindelhart is teruggebracht tot 573 mm, terwijl de overhang van de slede met 34% is verminderd
- Modulaire koelmiddelunit met geïntegreerde filter- en spaanafvoervoorzieningen



Compacte bouw

Bovenstaande specificaties kunnen zonder voorafgaande kennisgeving wijzigen; geen aansprakelijkheid voor fouten. De machines kunnen met optionele uitrusting zijn afgebeeld.

5X

U500-5X

De hoogste precisie dankzij een geoptimaliseerd portaalontwerp

Kenmerken

- Hoog eigengewicht door Meehanite®-gietijzeren frame bij tegelijk zeer compacte bouwwijze
- Gantry-bouwwijze met dubbel aangedreven Y-as
- Torquemotoren met extra Heidenhain-encoders in de A/C-as vormen samen met de glaslinialen in de X/Y/Z-as een zeer nauwkeurig closed-loop-systeem voor uiterst precieze aanzetbewegingen
- Motorspindels in diverse uitvoeringen tot max. 32.000 tpm zorgen altijd voor het juiste toerental voor uiteenlopende toepassingen

- Uiterst precies 5-assig bewerkingscentrum voor toepassingen in de medische en elektrotechniek, de matrijzen- en algemene machinebouw



Hoog-dynamisch met torque-draai-/kantel-tafel

Standaardconfiguratie

- Draai-/kanteltafel, torquemotor
- Volledig gesloten spatafscherming
- Built-in-spindel HSK A63 20.000 tpm
- Gereedschapswisselaar 32×
- Kettingspanentransporteur
- Geklimatiseerde schakelkast
- Precisie-spindelwaterkoeler
  - Glaslinialen op de X/Y/Z-as

5X

U630-5X

Compact, krachtig, 5-assig

Kenmerken

- Gantry-bouwwijze
- Direct aangedreven draai-/kanteltafel
- Dubbel aandrijfsysteem met twee kogelomloopspindels op de Y-as voor de beste dynamiek

- Compact ontwerp met minimaal vloeroppervlak



Standaardconfiguratie

- Draai-/kanteltafel, torquemotor
- Volledig gesloten spatafscherming
- Built-in-spindel HSK A63 16.000 tpm
- Gereedschapswisselaar 60×
- Kettingspanentransporteur
- Geklimatiseerde schakelkast
- Oliekoeling door kogelomloopspindel
- Glaslinialen op de X/Y/Z-as

Meer informatie op **www.priminer.de**

Bovenstaande specificaties kunnen zonder voorafgaande kennisgeving wijzigen; geen aansprakelijkheid voor fouten. De machines kunnen met optionele uitrusting zijn afgebeeld.

5X

U800-5X

Krachtpatser voor 5-assige toepassingen

ca. 20t machine-gewicht

optie:
HSK A100-spindel
met max. 360 Nm



„Ik ben er trots op dat we met de U800 een echte noviteit presenteren – massief, nauwkeurig en gemaakt voor de internationale markt."

Sascha Schümann, technisch verkoopleider



Standaardconfiguratie

- Draai-/kanteltafel, torquemotor
- A-as met dubbele directe aandrijving
- Closed-loop-systeem
- Built-in-spindel HSK A63 16.000 tpm
- Gereedschapswisselaar 60×
- Kettingspanentransporteur
- Geklimatiseerde schakelkast
- Precisie-spindelwaterkoeler
- Glaslinialen op de X/Y/Z-as

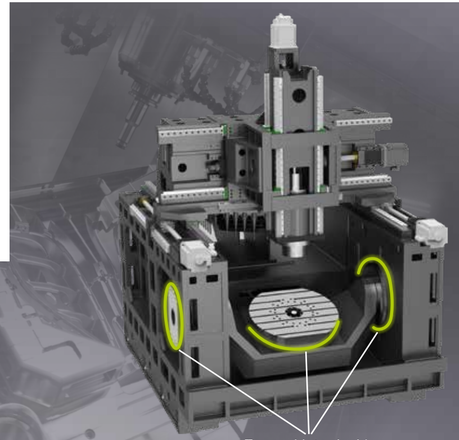

Torque Motor inside

Kenmerken

- Gantry-bouwwijze
- in beide assen met torquetechnologie
- Dubbel aandrijfsysteem met twee ko-gelomloopspindels op de Y-as voor de bes-te dynamiek
- Compact ontwerp met minimaal vloeroppervlak
- Pneumatische remmen uit Duitsland

Geïsoleerde asbeweging – geen invloed van werk-stukhandling

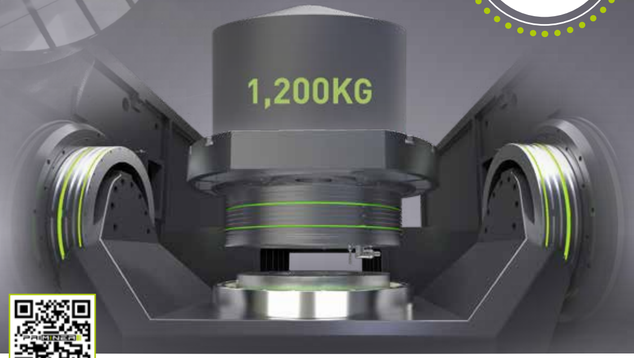

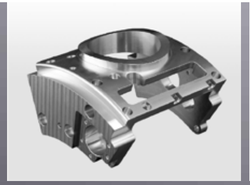



Zeer nauwkeurige toepassingen

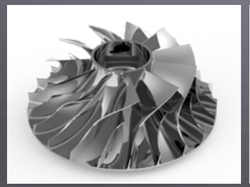



Toepassingen in luchtvaart en nieuwe energie



Bovenstaande specificaties kunnen zonder voorafgaande kennisgeving wijzigen; geen aansprakelijkheid voor fouten. De machines kunnen met optionele uitrusting zijn afgebeeld.

Meer informatie op **www.priminer.de**

5X

U630T-5X

Frezen en draaien perfect gecombineerd.

Mill + Turn

Mill & Turn Technology in één machine.



Standaardconfiguratie

- Direct aangedreven draaitafel
- Built-in-spindel HSK T63, 15.000 tpm, 30/36 kW, 100/120 Nm (Siemens & Heidenhain)
- Kettingwisselaar met 60 posities, HSK T63
- Afgedichte meetlinialen op de X/Y/Z-assen
- Hoekencoders op de A/C-assen
- Kettingspanentransporteur
- Precisie-spindelwaterkoeler
- Geklimatiseerde schakelkast

5X

U800T-5X

Eén machine. Dubbele mogelijkheden.

Mill + Turn



5-assig frezen + draaien

Standaardconfiguratie

- Direct aangedreven draaitafel
- Built-in-spindel HSK T63, 800 tpm, 30/36 kW, 100/120 Nm (Siemens & Heidenhain)
- Kettingwisselaar met 60 posities, HSK T63
- Afgedichte meetlinialen op de X/Y/Z-assen
- Hoekencoders op de A/C-assen
- Kettingspanentransporteur
- Precisie-spindelwaterkoeler
- Geklimatiseerde schakelkast

Bovenstaande specificaties kunnen zonder voorafgaande kennisgeving wijzigen; geen aansprakelijkheid voor fouten. De machines kunnen met optionele uitrusting zijn afgebeeld.

5X

GT18-5X

XL-5-assige technologie voor de hoogste eisen



Standaardconfiguratie

- Direct aangedreven B/C-kop
- Built-in-spindel HSK A63 24.000 tpm
- Spaanafvoer (twee schroef- en één kettingtransporteur)
- Geklimatiseerde schakelkast
- Precisie-spindelwaterkoeler
  - Glaslinialen op de X/Y/Z-as
- Hoekencoders op de B/C-as
- Gereedschapswisselaar 60×

Geoptimali-seerde dubbelkolom-opbouw

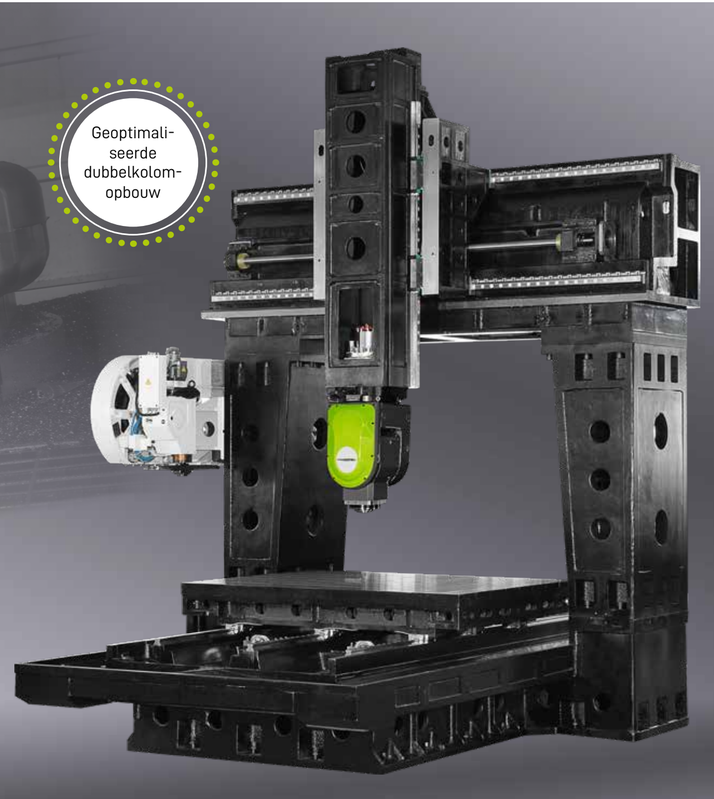

Kenmerken

- Hogesnelheids- en hoogprecisie-bewerking, veel toegepast in de gereedschaps- en matrijzenbouw, defensie en lucht- en ruimtevaarttechniek
- Dubbele aandrijving op de X-as voor de beste dynamische presta-ties in master-slave-afstemming
- B/C-kop met tweezijdig gelagerde torquemotor
- Heidenhain-glaslinialen op de X-, Y- en Z-as





Meer informatie op **www.priminer.de**

Bovenstaande specificaties kunnen zonder voorafgaande kennisgeving wijzigen; geen aansprakelijkheid voor fouten. De machines kunnen met optionele uitrusting zijn afgebeeld.

5X

GT320-5X · GT420-5X

Wanneer bewerken XXL wordt



Standaardconfiguratie

- Direct aangedreven B/C-kop
- Volledig gesloten spatafscherming
- Spaanafvoer (twee schroef- en één kettingtransporteur)
- Geklimatiseerde schakelkast
- Precisie-spindelwaterkoeler
- Glaslinialen op de X/Y/Z-as
- Hoekencoders op de B/C-as
- Gereedschapswisselaar 60×

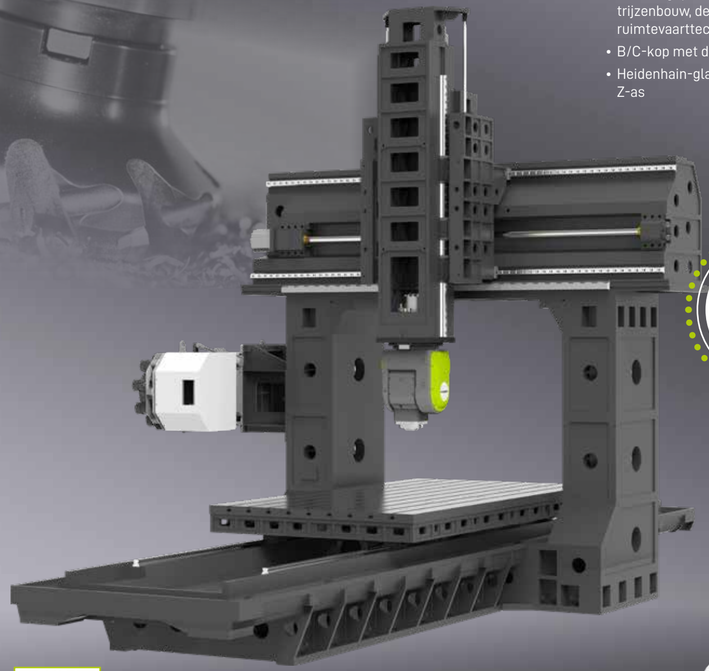

Kenmerken

- Hogesnelheids- en hoogprecisiebewerking, veel toegepast in de gereedschaps- en matrijzenbouw, defensie en lucht- en ruimtevaarttechniek
- B/C-kop met directe aandrijving door torquemotor
- Heidenhain-glaslinialen op de X-, Y- en Z-as



Geoptimaliseerde dubbelkolomopbouw

„De GT320-5X en GT420-5X zijn als gemaakt voor de gereedschaps- en matrijzenbouw, luchtvaart of alg. machinebouw – daar waar groot, zwaar en nauwkeurig gevraagd is."

Andreas Hendrich, verkoop



Meer informatie op **www.priminer.de**

Bovenstaande specificaties kunnen zonder voorafgaande kennisgeving wijzigen; geen aansprakelijkheid voor fouten. De machines kunnen met optionele uitrusting zijn afgebeeld.

5X

GT428-5X · GT428-5XG

Maximale stijfheid en kracht op 5 assen

div. freeskopopties leverbaar



max. 960 Nm spindelkoppel (S6)

Standaardconfiguratie

- X-as met 3 geleidingen
- Kettinggereedschapswisselaar met 60 posities
- Spaanafvoer (twee schroef- en één kettingtransporteur)
- Geklimatiseerde schakelkast
- Precisie-spindelwaterkoeler
- Glaslinialen op de X/Y/Z-as
- Hoekencoders op de B/C-as

Kenmerken

- Heidenhain-meetlinialen op de X-, Y- en Z-as

- 4 lineaire geleidingen in de Z-as zorgen voor hoge stijfheid en hoge nauwkeurigheid
- Z-as met dubbele aandrijving: twee kogelom-loopspindels voor hoogdynamische bewerking
- 3 lineaire geleidingen op de Y-as
- Extra brede machinekolom en sokkel garan-deren een hoge stijfheid voor zware verspaning

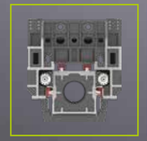

Z-as
4 lineaire geleidingen



Y-as
3 lineaire geleidingen

GT428-5X

5-assige simultaanfreeskop met direct aangedreven torquemotoren

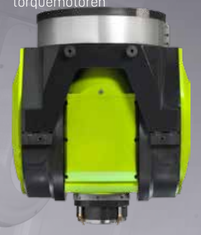

GT428-5XG

Optionele universele kop met directe torquemotoraandrijving



Tot 15.000 kg werkstuk-gewicht

Meer informatie op **www.priminer.de**

Bovenstaande specificaties kunnen zonder voorafgaande kennisgeving wijzigen; geen aansprakelijkheid voor fouten. De machines kunnen met optionele uitrusting zijn afgebeeld.

5X

PT-Flex-serie

High-speed-gantry voor maximale dynamiek

X/Y-as met lineaire direct-drive-motor



Standaardconfiguratie

- Model S AC-kop, built-in-spindel HSK A63 24.000 tpm, 30/35 kW_72/85 Nm (SIEMENS/HEIDENHAIN)
- Kettingwisselaar met 32 posities, HSK A63
- Spaanafvoer (twee schroef- en één kettingtransporteur)
- Geklimatiseerde schakelkast
- Precisie-spindelwaterkoeler
- Glaslinialen op de X/Y/Z-as
- Hoekencoders op de B/C-as

Voor grote en zeer grote werkstukken

Kenmerken

- Box-in-box-structuur met symmetrische dwarsbalk
- X/Y-as met directe aandrijving door lineaire motor (60 m/min)
- Z-as met zeer stijve lineaire rolgeleiding
- Dubbelarmige kop met DD-aandrijving uit Duitsland
- B/C-as met directe aandrijving door DD-motor
- B/C-as met afgedicht Heidenhain-hoekmeetsysteem
- X/Y/Z-assen uitgerust met Heidenhain-glaslinialen incl. sperlucht
- Maximale tafelbelasting: 6000 kg/m²
- Optionele 6e as – draaitafel

X = 2.500 - 8.000 mm
Y = 2.000 - 4.000 mm
Z = 1.000 - 1.250 mm

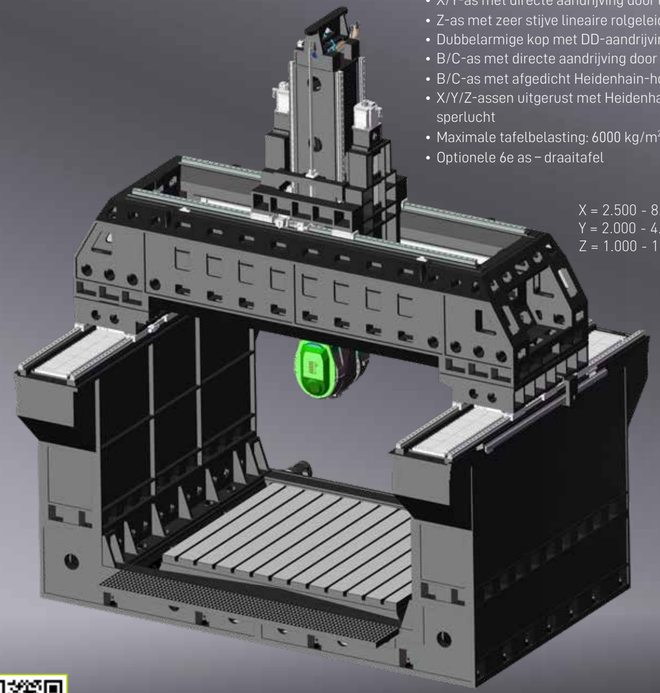

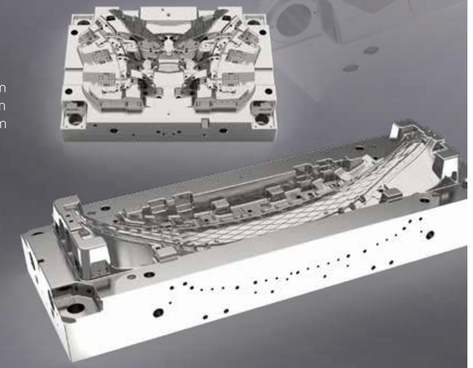

„Klanten van onze PT-Flex-serie waarderen het modulaire ontwerp en de vele opties om de machine op hun eigen bewerkingsprocessen af te stemmen."

Matthias Mehrens,
servicemonteur



Meer informatie op **www.priminer.de**

Bovenstaande specificaties kunnen zonder voorafgaande kennisgeving wijzigen; geen aansprakelijkheid voor fouten. De machines kunnen met optionele uitrusting zijn afgebeeld.

11X

STELLARIS P18X

2-kops 5-assig CNC-freescentrum.
Dubbele kracht.

Kenmerken

- 11-assige bewerking met twee spindels
- HSK A63-spindels met 20.000 tpm
- Lineaire motoren op alle assen met 110 m/min voeding, maximale versnelling 1G







Gelijktijdige bewerking op 2 kanalen voor max. productiviteit



Bewerkingsvoorbeeld: structuurdeel voor elektrische voertuigen, gigacasting



ONZE PRODUCTIEFSTE voor gigacasting

Meer informatie op **www.priminer.de**

AUTOMATISERING – efficiëntie opnieuw doordacht

Moderne productie vraagt om maximale productiviteit, flexibiliteit en proceszekerheid. PRIMINER bewerkingscentra bieden de ideale basis voor geautomatiseerd bedrijf – in enkelstuks- of serieproductie. Door de integratie van intelligente automatiseringsoplossingen wordt het prestatievermogen van de machines volledig benut.

Individueel aanpasbaar – voor elke productieomgeving PRIMINER machines kunnen met verschillende automatiseringssystemen worden gecombineerd – waaronder:

- Palletwisselaars voor snelle werkstukwissels
- Robotoplossingen voor geautomatiseerd beladen en ontladen
- Flexibele productiecellen voor onbemande ploegen
- Interfaces voor koppeling met bovenliggende systemen (bijv. ERP/MES)

Deze mogelijkheden maken een nauwkeurige afstemming op de betreffende productieprocessen mogelijk en verhogen de efficiëntie duurzaam.

De voordelen in één overzicht

Hogere machinebezetting: Productie de klok rond – ook in onbemand bedrijf

Kortere neventijden: Snel wisselen van werkstukken of opspanmiddelen

Stabiele proceskwaliteit: Herhaalnauwkeurige processen met minimale toleranties

Kostenreductie:
Lagere stukkosten door geautomatiseerde serieproductie

Concurrentievoordeel:
Snel inspelen op marktvragen dankzij schaalbare productie

„Automatisering is geen toekomstmuziek meer – ze is allang een centrale groeimotor in de productie. Met PRIMINER machines bieden wij onze klanten een stabiele, zeer nauwkeurige basis die flexibel te automatiseren is. Zo ontstaat niet alleen efficiëntie, maar echt concurrentievermogen."

Oliver Delfs, procuratiehouder



5X met automatisering van ZERO CLAMP® Automation

- Machine
  - Automatisering
    - NP-spansysteem
      - Machineklem

ALLES UIT ÉÉN HAND



Voorbeeld:
C500-5X met Zerobot

Zeer nauwkeurige 5-assige bewerking in combinatie met volautomatische werkstukhandling voor maximale productiviteit en kortere omsteltijden.

3X en 5X met automatisering



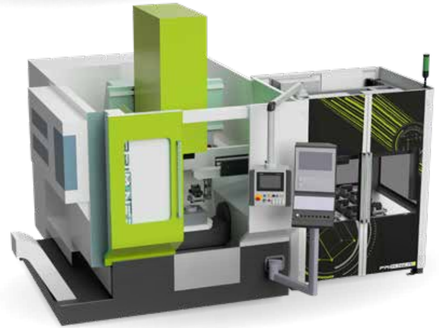

Voorbeeld:
V11L en C500-5X met Priminer Automation

Krachtige verticale bewerkingscentra van PRIMINER, gecombineerd met geautomatiseerde werkstuktoevoer voor een grote onderdelenvariatie en efficiënte serieproductie.

BESTURINGSTECHNIEK – intelligentie in elke beweging

SIEMENS



HEIDENHAIN



De besturing is het hart van elke gereedschapsmachine – zij bepaalt precisie, proceszekerheid en productiviteit. Daarom kiest PRIMINER bij al zijn bewerkingscentra uitsluitend voor beproefde CNC-besturingssystemen van wereldwijd toonaangevende fabrikanten. Onze machines zijn, afhankelijk van het model, leverbaar met besturingen van Siemens, Heidenhain of Fanuc – flexibel configureerbaar en exact afgestemd op de betreffende toepassing en productieomgeving.

PRIMINER verbindt betrouwbare mechanica met intelligente besturing – voor maximale controle in elke dimensie.

FANUC





„Of het nu Siemens, Heidenhain of Fanuc is – onze machines lopen stabiel, omdat wij precies weten waar het op aankomt."

Matthias Mehrens en Flemming Hahn, servicemonteurs

3X



GT-SERIE



UHP-SERIE



SHOP MATE V5

DELTA CENTER-SERIE

3ASSEN.
KLASSIEK.
PRECIES.
ONMISBAAR.

Als het gaat om economische precisie in de dagelijkse productie, is 3-assige technologie nog altijd onmisbaar. Enkelstuk of serie, prototype of standaardcomponent – 3-assige bewerkingscentra vormen de ruggengraat van moderne werkplaatsen. Ze staan voor hoge beschikbaarheid, eenvoudige bediening en een uitstekende prijs-prestatieverhouding.

PRIMINER biedt een veelzijdig portfolio 3-assige centra – van compacte machines voor opleidingsbedrijven of kleine series tot grootformaatoplossingen voor zware verspaning. Alle modellen overtuigen door stabiele machinestructuren, krachtige spindels en hoogwaardige componenten.

Dankzij moderne besturingstechniek en optionele uitbreidingen als 4e as, inwendige koeling of automatisering zijn onze 3-assige machines flexibel aan individuele eisen aan te passen.

Voor veel van onze klanten is de 3-assige bewerking de instap – en vaak ook het belangrijkste deel van de dagelijkse productie.

PRIMINER 3-assige centra – robuust, nauwkeurig en economisch – ontwikkeld voor dagelijks gebruik.



ALPHA CENTER-SERIE



POWER CENTER-SERIE

PORTAL-CENTER



PORTAL CENTER-SERIE

3X

3-assige machines
Overzicht



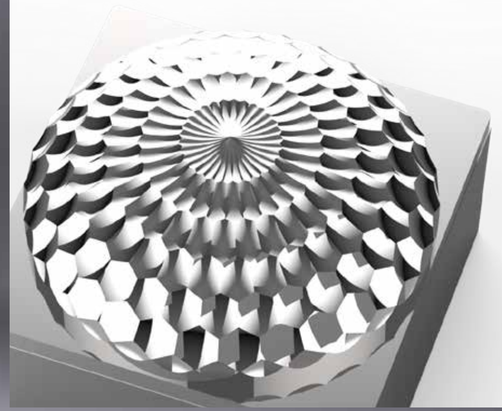



Meer informatie op **www.priminer.de**

3X



GT7



GT11



GT16



GT18

Specificaties	GT7		GT11	GT16		GT18
X/Y/Z-slag	700 / 600 / 450 mm		1.150 / 700 / 520 mm	1.600 / 1.200 / 600 mm		1.800 / 1.400 / 800 mm
Tafelafmeting	800 x 600 mm		1.200 x 700 mm	1.800 x 1.050 mm		1.800 x 1.400 mm
Max. tafelbelasting	600 kg		1.500 kg	3.000 kg		6.000 kg
Spindelopname	HSK A63	HSK E32	HSK A63	HSK A100	HSK A63	HSK A63
Spindeltoerental	20.000 tpm	40.000 tpm	20.000 tpm	10.000 tpm	20.000 tpm	20.000 tpm
Spindelmotor	20 /24 kW	6,3 / 9,45 kW	30 / 36 kW	54 / 65 kW	30 / 36 kW	30 / 36 kW
Koppel van de spindelmotor	48 / 58 Nm	2 / 3 Nm	72 / 86 Nm	300 / 360 Nm	72 / 86 Nm	100 / 120 Nm
CNC-besturing	Siemens / Heidenhain					

Bovenstaande specificaties kunnen zonder voorafgaande kennisgeving wijzigen; geen aansprakelijkheid voor fouten. De machines kunnen met optionele uitrusting zijn afgebeeld.

3X



UHP900



UHP1100



UHP1300

Specificaties	UHP900		UHP1100		UHP1300	
X/Y/Z-slag	900 / 600 / 600 mm		1.100 / 650 / 600 mm		1.300 / 650 / 600 mm	
Tafelafmeting	1.060 x 600 mm		1.300 x 600 mm		1.500 x 650 mm	
Max. tafelbelasting	800 kg		1.000 kg		1.200 kg	
Spindelopname	BBT40/SK40/CAT40	BBT40/SK40/CAT40	BBT40/SK40/CAT40	BBT40/SK40/CAT40	BBT40/SK40/CAT40	BBT40/SK40/CAT40
Spindeltoerental	12.000 tpm	12.000 tpm	12.000 tpm	15.000 tpm	12.000 tpm	15.000 tpm
Spindelmotor	11 / 18,5 kW	9 / 22 kW	15 / 30 kW	20 / 53 kW	15 / 30 kW	20 / 53 kW
Koppel van de spindelmotor	52,5 / 118 Nm	63 / 135 Nm	95,5 / 191 Nm	126 / 250 Nm	95,5 / 191 Nm	126 / 250 Nm
CNC-besturing	Fanuc	Siemens Heidenhain	Fanuc	Siemens Heidenhain	Fanuc	Siemens Heidenhain

Bovenstaande specificaties kunnen zonder voorafgaande kennisgeving wijzigen; geen aansprakelijkheid voor fouten. De machines kunnen met optionele uitrusting zijn afgebeeld.

3X



V7L



V11L



V13L



V15L



V18

Specificaties	V7L		V11L		V13L		V15L		V18	
X/Y/Z-slag	760 / 450 / 520 mm		1.100 / 600 / 600 mm		1.300 / 650 / 600 mm		1.500 / 760 / 700 mm		1.800 / 900 / 800 mm	
Tafelafmeting	900 x 420 mm		1.200 x 600 mm		1.500 x 650 mm		1.700 x 700 mm		2.000 x 900 mm	
Max. tafelbelasting	500 kg		1.000 kg		1.200 kg		1.500 kg		1.600 kg	
Spindelopname	SK40 / BT40 / CAT40		SK40 / BT40 / CAT40		SK40 / BT40 / CAT40		SK40 / BT40 / CAT40		BT50 / SK50	
Spindeltoerental	10.000 tpm		10.000 tpm		10.000 tpm		10.000 tpm		6.000 tpm	
Spindelmotor	7,5 / 15 kW	9 / 22 kW	11 / 18,5 kW	9 / 22 kW	11 / 18,5 kW	20 / 53 kW	11 / 18,5 kW	20 / 53 kW	15 / 20,3 kW	17 / 42 kW
Koppel van de spindelmotor	35,8 / 95,5 Nm	63 / 135 Nm	52,5 / 118 Nm	63 / 135 Nm	52,5 / 118 Nm	126 / 250 Nm	52,5 / 118 Nm	126 / 250 Nm	143 / 259 Nm	183 / 400 Nm
CNC-besturing	Fanuc	Siemens	Fanuc	Siemens Heidenhain	Fanuc	Siemens Heidenhain	Fanuc	Siemens Heidenhain	Fanuc	Siemens

Bovenstaande specificaties kunnen zonder voorafgaande kennisgeving wijzigen; geen aansprakelijkheid voor fouten. De machines kunnen met optionele uitrusting zijn afgebeeld.

3X



ShopMate V5



T7



V7L Lite



V10L

Specificaties	ShopMate V5		T7		V7L Lite		V10L	
X/Y/Z-slag	500 / 300 / 400 mm		700 / 450 / 300 mm		760 / 450 / 520 mm		1.020 / 530 / 560 mm	
Tafelafmeting	650 x 300 mm		800 x 420 mm		900 x 420 mm		1.100 x 500 mm	
Max. tafelbelasting	200 kg		250 kg		500 kg		600 kg	
Spindelopname	BT40 / SK40 / CAT40		BBT30		SK40 / BT40 / CAT40		SK40 / BT40 / CAT40	
Spindeltoerental	10.000 tpm		12.000 tpm		10.000 tpm		10.000 tpm	
Spindelmotor	3,7 / 13 kW	4,8 / 21 kW	3,7 / 13 kW	4,8 / 21 kW	3,7 / 13 kW	7,5 / 15 kW	7,5 / 15 kW	7,5 / 15 kW
Koppel van de spindelmotor	23,6 / 82,8 Nm	21 / 45 Nm	23,6 / 82,8 Nm	21 / 45 Nm	23,6 / 82,8 Nm	36 / 72 Nm	35,8 / 95,5 Nm	36 / 72 Nm
CNC-besturing	Fanuc	Siemens	Fanuc	Siemens	Fanuc	Siemens	Fanuc	Siemens

Bovenstaande specificaties kunnen zonder voorafgaande kennisgeving wijzigen; geen aansprakelijkheid voor fouten. De machines kunnen met optionele uitrusting zijn afgebeeld.

3X



V1613HS



V2516



V3320 | V4020



V4028

Specificaties	V1613HS		V2516		V3320		V4020		V4028	
X/Y/Z-slag	1.600 / 1.300 / 600 mm		2.500 / 1.600 / 800 mm		3.300 / 2.700 / 1.000 mm		4.200 / 2.700 / 1.000 mm		4.200 / 3.300 / 1.200 mm	
Tafelafmeting	1.700 x 1.200 mm		2.500 x 1.400 mm		3.300 x 1.700 mm		4.000 x 1.900 mm		4.000 x 2.400 mm	
Max. tafelbelasting	3.000 kg		7.000 kg		10.000 kg		12.000 kg		15.000 kg	
Spindelopname	HSK A63		BT50 / SK50		BT50 / SK50		BT50 / SK50		BT50 / SK50	
Spindeltoerental	18.000 tpm		6.000 tpm		6.000 tpm		6.000 tpm		6.000 tpm	
Spindelmotor	30 / 36 kW		15 / 20,3 kW	17 / 42 kW	22 / 45 kW	22 / 60 kW	22 / 45 kW	22 / 60 kW	22 / 45 kW	22 / 60 kW
Koppel van de spindelmotor	85 / 102 Nm		143 / 259 Nm	183 / 400 Nm	140 / 286 Nm	172 / 380 Nm	140 / 286 Nm	172 / 380 Nm	140 / 286 Nm	172 / 380 Nm
CNC-besturing	Siemens / Heidenhain		Fanuc	Siemens Heidenhain	Fanuc	Siemens Heidenhain	Fanuc	Siemens Heidenhain	Fanuc	Siemens Heidenhain

Bovenstaande specificaties kunnen zonder voorafgaande kennisgeving wijzigen; geen aansprakelijkheid voor fouten. De machines kunnen met optionele uitrusting zijn afgebeeld.

3X

GT7

Precisie op het kleinste oppervlak

Kenmerken

- De beste keuze voor hogesnelheidsfrezen
- Gantry-constructie in monoblokbouwwijze
- Dubbel aandrijfsysteem met twee kogelomloopspindels op de Y-as voor de beste dynamiek
- Compact ontwerp met klein vloeroppervlak
- Optioneel met voorbereiding voor grafietbewerking

Standaardconfiguratie

- Built-in-motorspindel HSK A63 20.000 tpm
- Gereedschapswisselaar 32×
- Kettingspanentransporteur
- Geklimatiseerde schakelkast
- Precisie-spindelwaterkoeler
  - Glaslinialen op de X/Y/Z-as



3X

GT11

Portaalkracht voor 3-assige bewerking

Kenmerken

- Hogesnelheids- en hoogprecisiebewerking, veel toegepast in de gereedschaps- en matrijzenbouw, elektronica, defensie, lucht- en ruimtevaart en medische techniek

- Gantry-bouwwijze "GT" garandeert hoge stijfheid
- Extra brede deur voor eenvoudig laden en lossen

Standaardconfiguratie

- Built-in-spindel HSK A63 20.000 tpm
- Gereedschapswisselaar met 40 posities, kettinguitvoering
- Twee schroef- en één kettingspanentransporteur
- Geklimatiseerde schakelkast
  - Precisie-spindeloliekoeler
- Heidenhain-meetlinialen op X/Y/Z-as

„Onze 3-assige GT-machines zijn gemaakt voor de praktijk – voor grote werkstukken die topprecisie en maximale stabiliteit vragen."



Matthias Stappenbeck, verkoop



Bovenstaande specificaties kunnen zonder voorafgaande kennisgeving wijzigen; geen aansprakelijkheid voor fouten. De machines kunnen met optionele uitrusting zijn afgebeeld.

3X

GT16

Robuust en nauwkeurig, gebouwd voor grote opgaven

Kenmerken

- Hogesnelheids- en hoogprecisiebewerking
- Extra brede machinekolom en sokkel garanderen een hoge stijfheid
- Extra brede deur voor eenvoudig laden en lossen
- optioneel oliekoeling
- Heidenhain-glaslinialen in drie assen

Zeer precies

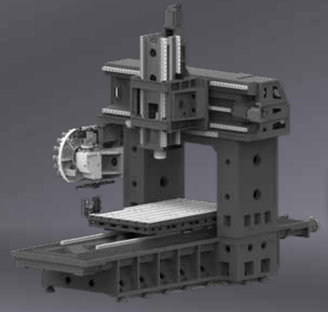



Standaardconfiguratie

- Built-in-spindel HSK A63 20.000 tpm
- Servo-kettingwisselaar met 40 posities
- Twee schroef- en één kettingspanentransporteur
- Geklimatiseerde schakelkast
- Precisie-spindelwaterkoeler
- Meetlinialen voor X/Y/Z

3X

GT18

Gantry-kracht voor precisie

Voor gereedschaps- en matrijzenbouw, elektronica, defensie, lucht- en ruimtevaart en medische techniek

Kenmerken

- Hogesnelheids- en hoogprecisiebewerking
- Gantry-bouwwijze
- Dubbel aandrijfsysteem met twee kogelomloopspindels en drie lineaire geleidingen op de Y-as voor een hoge bewerkingsnauwkeurigheid

- Extra brede deur voor eenvoudig laden en lossen
- Oliekoeling door kogelomloopspindel
- Heidenhain-glaslinialen in drie assen
- Servogereedschapswisselaar met 60 posities, kettinguitvoering

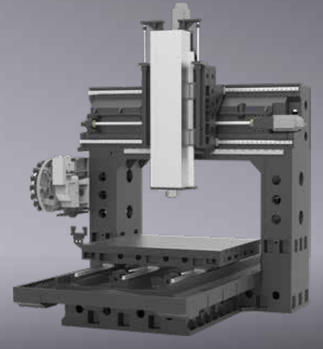



Standaardconfiguratie

- Built-in-spindel HSK A63 20.000 tpm
- Servo-kettingwisselaar met 60 posities
- Twee schroef- en één kettingspanentransporteur
- Geklimatiseerde schakelkast
- Precisie-spindelwaterkoeler
- Meetlinialen voor X/Y/Z
- Olie-luchtsmeersysteem voor de spindel

Meer informatie op **www.priminer.de**

Bovenstaande specificaties kunnen zonder voorafgaande kennisgeving wijzigen; geen aansprakelijkheid voor fouten. De machines kunnen met optionele uitrusting zijn afgebeeld.

3X

UHP900

Ultra High Performance voor krachtige en nauwkeurige bewerking

Kenmerken

- De UHP-serie is speciaal ontwikkeld voor hogesnelheids- en hoogvermogenbewerkingen
- Geavanceerd ontwerp met versterkte framestructuur dankzij FEM-analyse.
- Extra brede machinekolom en sokkel garanderen een hoge stijfheid bij hogesnelheidsbewegingen
- Glaslinialen (optioneel)





Standaardconfiguratie

- Direct aangedreven spindel BT40/SK40/CAT40 12.000 tpm, 9/22kW, 63/135Nm (Siemens & Heidenhain)
- Direct aangedreven spindel BBT40/SK40/CAT40 12.000 tpm, 11/18,5kW, 52,5/118Nm (FANUC)
- Gereedschapswisselaar met arm, 24 posities, BT40/SK40/CAT40
- Lineaire rolgeleidingen op alle assen
- Kettingspanentransporteur
- Oliekoeler voor de spindel
- Geklimatiseerde schakelkast

„De UHP-serie is niet alleen betrouwbaar in het dagelijks werk – ze is ook flexibel uit te breiden, bijv. met 4e as of inwendige koeling. Ideaal voor groeiende eisen."

Flemming Hahn, servicemonteur



3X

UHP1100 · 1300

Ultra High Performance





Standaardconfiguratie

- Direct aangedreven spindel BBT40/SK40/CAT40 15.000 tpm, 20/53kW, 126/250Nm (Siemens en Heidenhain)
- Direct aangedreven spindel BBT40/SK40/CAT40 12.000 tpm 15/30kW, 95,5/191Nm (FANUC)
- Gereedschapswisselaar met arm, 24 posities, BT40/SK40/CAT40
- Lineaire rolgeleidingen op alle assen
- Twee schroef- en één kettingspanentransporteur
- Oliekoeler voor de spindel
- Geklimatiseerde schakelkast

Meer informatie op **www.priminer.de**

3X V7L

Compacte precisie voor dagelijks gebruik

C3-kogelomloopspindels en hoogwaardige geleidingen voor maximale nauwkeurigheid





Standaardconfiguratie

- Volledig gesloten spatafscherming
- Riemaangedreven spindel 10.000 tpm
- Dubbelarm-gereedschapswisselaar 24×
- Kettingspanentransporteur
- Spindeloliekoeler
- Geklimatiseerde schakelkast
- Draadtappen zonder compensatiehouder
- Ethernet, CF-kaart en USB-interface

Kenmerken

- Instapklasse, leverbaar met div. besturingen
- economische onderdelenproductie
- ruimtebesparend machineconcept

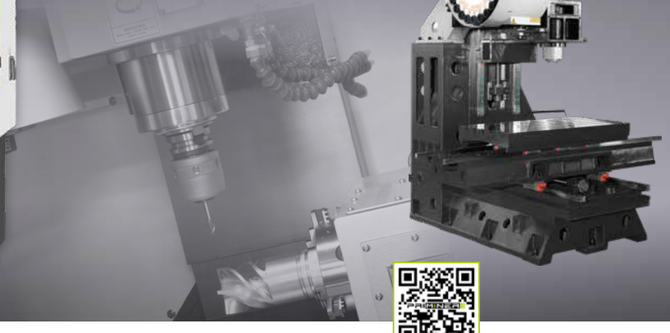

3X V11L

De perfecte balans tussen stabiliteit en dynamiek

Kenmerken

- Leverbaar met Siemens, Fanuc of Heidenhain
- div. spindelopties naar keuze
- stabiel, zwaar verribd gietframe
- HIWIN-kogelomloopspindel en lineaire rolgeleiding



Standaardconfiguratie

- Volledig gesloten spatafscherming
- Riemaangedreven spindel 10.000 tpm
- Dubbelarm-gereedschapswisselaar 24×
- Kettingspanentransporteur
- Spindeloliekoeler
- Airconditioning voor schakelkast
- Draadtappen zonder compensatiehouder
- Ethernet-, CF-kaart- en USB-interface

TOPSELLER

Bovenstaande specificaties kunnen zonder voorafgaande kennisgeving wijzigen; geen aansprakelijkheid voor fouten. De machines kunnen met optionele uitrusting zijn afgebeeld.

Meer informatie op **www.priminer.de**

3X V13L

Lineair geleid voor maximale precisie

Kenmerken

- stabiel, zwaar verribd gietijzeren frame
- HIWIN lineaire rolgeleiding
- dynamische asbewegingen door modernste aandrijftechniek

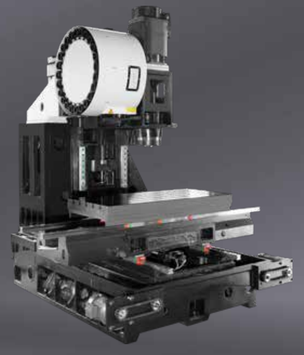



Standaardconfiguratie

- Volledig gesloten spatafscherming
- Riemaangedreven spindel 10.000 tpm
- Dubbelarm-gereedschapswisselaar 24×
- Kettingspanentransporteur
- Spindeloliekoeler
- Geklimatiseerde schakelkast
- Draadtappen zonder compensatiehouder
- Ethernet-, CF-kaart- en USB-interface
- Y-as met 2 geleidingen

Precieze allrounder

3X V15L

Topprestaties in serie, precisie in detail

Kenmerken

- 4 lineaire geleidebanen voor maximale stijfheid en hoge belastbaarheid in de Y-as
- Zeer nauwkeurige kogelomloopspindels garanderen spelingvrije asbewegingen met hoge nauwkeurigheid over alle slagen
- Spindeltoerental tot max. 10.000 tpm (optie 6000/12.000/15.000) met gereedschapsopnamen ISO 40 (optie BT 50)
- max. 53 kW hoofdspindel

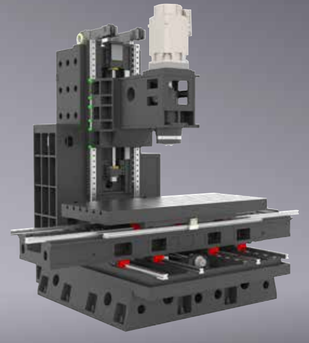



Standaardconfiguratie

- Volledig gesloten spatafscherming
- Riemaangedreven spindel 10.000 tpm
- Dubbelarm-gereedschapswisselaar 24×
- Kettingspanentransporteur
- Spindeloliekoeler
- Geklimatiseerde schakelkast
- Star draadtappen
- Ethernet-, CF-kaart- en USB-interface

Spindelvarianten voor elke toepassing – van conus 40 en 50 tot en met HSK A63 en 100

Meer informatie op **www.priminer.de**

Bovenstaande specificaties kunnen zonder voorafgaande kennisgeving wijzigen; geen aansprakelijkheid voor fouten. De machines kunnen met optionele uitrusting zijn afgebeeld.

3X V18

De beste keuze voor zware bewerkingen



Standaardconfiguratie

- Volledig gesloten spatafscherming
- Spindel met riemaandrijving 6.000 tpm
- Dubbelarm-gereedschapswisselaar 24×
- Twee schroef- en één kettingspanentransporteur
- Oliekoeler voor de spindel
- Geklimatiseerde schakelkast
- Draadtappen zonder compensatiehouder
- Ethernet-, CF-kaart- en USB-interface

„De V18 loopt ook bij zware werkstukken stabiel en nauwkeurig – perfect voor grote verspaningsvolumes en veeleisende materialen."

Ivan Tomic, servicemonteur





Kenmerken

- De beste keuze voor de zwaarste verspaning: het bewerken van grote werkstukken en geometrieën
- X- en Y-as met vlakke rolgeleidingen
- Spindel met conus 50, 6.000 tpm, riemaandrijving (optioneel met tandwielkast)

Bovenstaande specificaties kunnen zonder voorafgaande kennisgeving wijzigen; geen aansprakelijkheid voor fouten. De machines kunnen met optionele uitrusting zijn afgebeeld.

3X

ShopMate V5

CNC-basistechnologie voor opleiding en praktijk

Ideaal voor:

- Werkplaats, start-ups
- Enkelstuks- en kleinseriefabricage
- Onderzoek en ontwikkeling

Ideaal voor opleiding





Standaardconfiguratie

- Spindel met riemaandrijving 10.000 tpm
- Schijf-gereedschaps-wisselaar 12 posities
- Oliekoeler voor spindel
- Warmtewisselaar schakelkast
- Star draadtappen
- Ethernet-, CF-kaart- en USB-interface

3X

T7

Beproefde techniek, opnieuw doordacht

Kenmerken

- Zeer stijf machineframe voor hoge versnelling
- Snelle, geluidsarme kogelomloopspindel en lineaire geleidingen in drie assen
- Ilgang 48 m/min om de neventijden te verkorten





Standaardconfiguratie

- Volledig gesloten spatafscherming
- Direct aangedreven spindel 12.000 tpm
- Servogereedschapswisselaar, 26 posities
- Oliekoeler voor de spindel
- Warmtewisselaar schakelkast
- Draadtappen zonder compensatiehouder
- Ethernet-, CF-kaart- en USB-interface

> *„Ik werk graag aan de T7 – de machine is betrouwbaar, goed toegankelijk en loopt in het dagelijks werk gewoon lekker."*
>
> Matthias Mehrens, servicemonteur



Meer informatie op **www.priminer.de**

Bovenstaande specificaties kunnen zonder voorafgaande kennisgeving wijzigen; geen aansprakelijkheid voor fouten. De machines kunnen met optionele uitrusting zijn afgebeeld.

3X V7L Lite

Krachtig en voor elke werkplaats betaalbaar

Kenmerken

- stabiel gietijzeren frame minimaliseert trillingen
- Kogelomloopspindels van klasse C3 garanderen de hoogste nauwkeurigheid en duurzaamheid
- compacte afmetingen
- variabel door optionele configuratie





Standaardconfiguratie

- Volledig gesloten spatafscherming
- Riemaangedreven spindel 10.000 tpm
- Dubbelarm-gereedschapswisselaar 24×
- Schroefspanentransporteur
- Oliekoeler voor spindel
- Warmtewisselaar schakelkast
- Draadtappen zonder compensatiehouder
- Ethernet, CF-kaart en USB-interface

Gereedschaps-, modelbouw, onderzoek en ontwikkeling

3X V10L

Veel machine voor weinig ruimte en budget





Standaardconfiguratie

- Volledig gesloten spatafscherming
- Riemaangedreven spindel 10.000 tpm
- Dubbelarm-gereedschapswisselaar 24×
- Kettingspanentransporteur
- Spindeloliekoeler
- Geklimatiseerde schakelkast
- Draadtappen zonder compensatiehouder
- Ethernet, CF-kaart en USB-interface

Meer informatie op **www.priminer.de**

Bovenstaande specificaties kunnen zonder voorafgaande kennisgeving wijzigen; geen aansprakelijkheid voor fouten. De machines kunnen met optionele uitrusting zijn afgebeeld.

3X

V1613HS

High-speed-prestaties voor XL-werkstukken – efficiënt en economisch



Standaardconfiguratie

- Volledig gesloten spatafscherming
- Direct aangedreven spindel 18.000 tpm
- Geklimatiseerde schakelkast
- Draadtappen zonder compensatiehouder
- Twee schroef- en één kettingspanentransporteur
- Ethernet-, CF-kaart- en USB-interface

Kenmerken

- Stabiele structuur met twee kolommen voor het bewerken van grote en zware werkstukken
- Constructie zorgt voor hoge stijfheid, vooral belangrijk bij nauwkeurig freeswerk
- Compact bewerkingscentrum met grote slagen

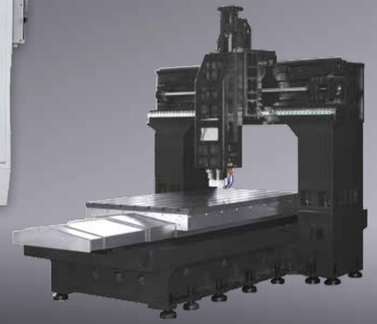

3X

V2516

Wanneer XL-delen precisie vragen

TOP prijs-prestatie-verhouding

Kenmerken

- Extra brede kolom, trillingsarme structuur
- Als alternatief 12.000 tpm, built-in-spindel 298/346 Nm, HSK A100 of 18.000 tpm, built-in-spindel 85/102 Nm, HSK A63





Standaardconfiguratie

- Volledig gesloten spatafscherming
- Riemaangedreven spindel 6.000 tpm
- Spaanafvoer (twee schroef- en één kettingtransporteur)
- Geklimatiseerde schakelkast
- Draadtappen zonder compensatiehouder
- Spindeloliekoeler
- Ethernet-, CF-kaart- en USB-interface

Meer informatie op **www.priminer.de**

X 2500 mm / Y 1600 mm – ideaal voor grote matrijsplaten en structuurdelen

Bovenstaande specificaties kunnen zonder voorafgaande kennisgeving wijzigen; geen aansprakelijkheid voor fouten. De machines kunnen met optionele uitrusting zijn afgebeeld.

3X

V3320 · V4020

Maximale stabiliteit voor XL-werkstukken

Kenmerken

- Robuuste constructie voor hoge precisie, stijfheid en trillingsdemping
- Hoge flexibiliteit dankzij verschillende spindels voor uiteenlopende toepassingen
- Tot in detail op maat te configureren
- betrouwbaar, krachtig en nauwkeurig



Standaardconfiguratie

- Volledig gesloten spatafscherming
- Riemaangedreven spindel 6.000 tpm
- Spaanafvoer (twee schroef- en één kettingtransporteur)
- Geklimatiseerde schakelkast
- Draadtappen zonder compensatiehouder
- Spindeloliekoeler
- Ethernet-, CF-kaart- en USB-interface
- Z-as standaard 1.000 mm

X = 3.300 mm
Y = 2.700 mm
Z = 1.000 mm Afstand tussen de kolommen: 2.000 mm



Robuuste constructie voor hoge stijfheid

Meer informatie op **www.priminer.de**

Bovenstaande specificaties kunnen zonder voorafgaande kennisgeving wijzigen; geen aansprakelijkheid voor fouten. De machines kunnen met optionele uitrusting zijn afgebeeld.

3X

V4028

Voor nauwkeurige bewerking van grote delen

Kenmerken

- Extra brede kolommen om trillingen tot een minimum te beperken
- Rolgeleidingen in alle assen voor het opnemen van hoge verspaningskrachten bij behoud van dynamiek
- Z-as met dubbele aandrijving: twee kogelomloopspindels voor hoogdynamische bewerking
- 4 lineaire geleidingen op de Z-as garanderen hoge stijfheid en hoge nauwkeurigheid
- 3 lineaire geleidingen op de X-as
- ergonomische opstelling van de bedieningselementen



Y-as
3 lineaire geleidingen

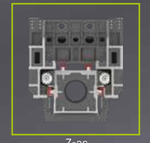

Z-as
4 lineaire geleidingen

Standaardconfiguratie

- Volledig gesloten spatafscherming
- Riemaangedreven spindel 6.000 tpm
- Spaanafvoer (twee schroef- en één kettingtransporteur)
- Geklimatiseerde schakelkast
- Draadtappen zonder compensatiehouder
- Spindeloliekoeler
- Ethernet-, CF-kaart- en USB-interface

X = 4.200 mm
Y = 3.300 mm
Z = 1.200 mm Afstand tussen de kolommen: 2.800 mm

PRIMINER – ontwikkeling richting toekomst.



Begin van de wereldwijde expansie Oprichting in Neumünster (Duitsland) als basis voor hoogwaardige productietechnologie

Europese strategie bijgesteld Opening van de vestiging in Servië en uitbreiding van de lokale service in Zuid-Europa



Smart Manufacturing Upgrade Productielocatie Enping (Guangdong) in gebruik genomen, jaarcapaciteit verhoogd tot 800 eenheden





Strategische positionering in de Jiangzhe-delta Technische centra in Shanghai (2023) en Ningbo (2025) geopend – opbouw van lokale verkoop- en servicecompetentie in Oost-China

2011 2016 2017 2018 2020 2022 2023 2024 2025 2026



Marktuitbreiding in de Azië-Pacific-regio Vestiging Dongguan opgericht en in de wereldwijde toeleveringsketen geïntegreerd



Technologielokalisatie Lokale productie van 5-assige bewerkingscentra in China



Doorbraak in onderzoek en ontwikkeling Vestiging Suzhou opgericht als regionaal bedrijfscentrum voor Oost-China



Verhuizing van het Duitse hoofdkantoor



Doorbraak in onder- zoek en ontwikkeling Zelf ontwikkelde hogesnelheids-portaaltechnologie (dubbel portaal en dubbele spindel) met succes ingezet in de productielijn STELLARIS P18X van XPENG Motors

Opening van de vestigingen Thailand en Maleisië





Bovenstaande specificaties kunnen zonder voorafgaande kennisgeving wijzigen; geen aansprakelijkheid voor fouten. De machines kunnen met optionele uitrusting zijn afgebeeld.

De toekomst van de hybride verspaning.



Ultrasoon ondersteund slijpen en boren met VibroCut *ultrasonic*

Meer precisie, minder slijtage – voor nieuwe procesmogelijkheden

Wordt een verspaningsproces met ultrasoon belast, dan ontstaan hoogfrequente trillingen in het micrometerbereik (doorgaans bij 20 kHz tot 100 kHz). Deze hebben meerdere positieve effecten op de gereedschapssnijkant en het volledige bewerkingsproces:

Ultrasone ondersteuning
De trillingen veranderen de proceskinematica en de tribologische omstandigheden in de verspaningszone. Daardoor wordt de wrijving geminimaliseerd en worden de proceskrachten verlaagd.

Betere materiaalafname Hoogfrequente trillingen maken een efficiëntere materiaalafname mogelijk. De snijkant van de boor dringt intermitterend het materiaal binnen, wat het verspaningsproces sneller en nauwkeuriger maakt.

Lagere snijkrachten De ultrasone trillingen verlagen de snijkrachten, waardoor zowel het gereedschap als het werkstuk minder worden belast. Dit is vooral gunstig bij het verspanen van harde of brosse materialen en van moeilijk tot vrijwel niet verspaanbare materialen zoals Monel, titanium of nikkelbasislegeringen. Bij zachtere materialen zoals koper en aluminium kunnen bovendien de voedingssnelheden aanzienlijk worden verhoogd.

Minder wrijving & langere gereedschaps- standtijden
De geringere wrijving tussen gereedschapssnijkant en werkstuk leidt tot minder warmteontwikkeling en minder gereedschapsslijtage. Een geoptimaliseerde spaanafvoer verhoogt bovendien de proceszekerheid.

Hogere precisie & nauwkeurigheid
De lagere krachten maken bijv. bij boren en diepboren een betere boornauwkeurigheid mogelijk en verminderen het verlopen van de boring – een beslissend voordeel voor veeleisende boortoepassingen.

Voordelen van ultrasoon ondersteund bewerken

Efficiëntieverhoging
Kortere bewerkingstijden en geoptimaliseerde processen

Hogere precisie Exacte verspaningsresultaten met minder afwijking

Rendabiliteit Lagere gereedschapskosten en langere standtijden

Materiaalveelzijdigheid
Ideaal voor harde, brosse of moeilijk verspaanbare materialen

PRIMINER
Ultrasonic-serie

VIBROCUT



Economisch voordeel

Door lagere gereedschapskosten, langere standtijden en kortere bewerkingstijden maakt Vibro-Cut ultrasonic aanzienlijke besparingen mogelijk – vooral voor precisie- en kwaliteitstoepassingen.

WHERE GERMAN QUALITY MEETS CHINESE DRIVE

Klantenservice die meedenkt. Service die blijft.

Van de eerste inbedrijfstelling tot het lopende bedrijf: onze klantenservice ondersteunt u deskundig en betrouwbaar – ter plaatse of via onderhoud op afstand. PRIMINER Service betekent korte lijnen, heldere oplossingen en technische ondersteuning wanneer het erop aankomt. Via ons centrale supportnummer bereikt u direct geschoolde contactpersonen – snel, persoonlijk en praktijkgericht.

Hand-scraped precision – voor perfecte geleidingsvlakken

Bij PRIMINER worden geselecteerde contact- en geleidingsvlakken traditioneel met de hand geschraapt. Deze nauwkeurige handmatige techniek zorgt voor optimale vlakheid, perfecte passing en een gelijkmatige drukverdeling – onmisbaar voor de hoogste nauwkeurigheid en langdurige machinestabiliteit. Elk geschraapt vlak is een zichtbaar kwaliteitskenmerk – en het resultaat van tientallen jaren ervaring in de machinebouw.

Gebouwd onder gecontroleerde omstandigheden

PRIMINER machines worden vrijwel uitsluitend in een temperatuurstabiele omgeving gemonteerd en getest. Zo worden thermisch veroorzaakte vervormingen tot een minimum beperkt – voor stabiele geometrieën, betrouwbare meetwaarden en blijvende precisie. De methode wordt gericht toegepast waar ze voor de totale nauwkeurigheid beslissend is – efficiënt en doordacht.

Wereldwijde ontwikkeling – lokaal gedacht

Het R&D-team van PRIMINER werkt locatie-overschrijdend in Duitsland en China. Terwijl in Duitsland de focus ligt op toepassingstechniek, klanteisen en kwaliteitsnormen, zorgt het team in China voor snelle realisatie, prototyping en serierijpheid. Door deze nauwe uitwisseling ontstaan praktijkgerichte, nauwkeurige en marktgerichte machineoplossingen – wereldwijd afgestemd, lokaal geoptimaliseerd.



Beurs
CCMT 2026 Shanghai


Beurs
CIMT 2025 Beijing


Beurs
EMO 2025 Germany


Open house 2025
PRIMINER Germany


Beurs
DMC 2025 Shanghai

"Ons partnerschap verbindt Duitse engineering met Chinese productiekracht – nauwkeurig, efficiënt en op gelijke voet. Deze combinatie is geen compromis, maar een echt concurrentievoordeel."

Benjamin Kaehlcke en Jack Chen CEO's

Priminer Werkzeugmaschinen GmbH





www.priminer.de

PRIMINER Werkzeugmaschinen GmbH
Tungendorfer Str.10 · 24536 Neumünster / Germany
Tel: +49 (0) 4321-25 20 03 -0
E-Mail: info@priminer.de

PRIMINER SOUTH EAST EUROPE · PRIMINER d.o.o. BEOGRAD
Vladimira Popovica 38-40 · GTC - 11070 Beograd / Srbija
Tel: +381 69 702 705
Fax: +381 11 715 69 00
E-Mail: office@priminer.de

PRIMINER MACHINE TOOLS DONGGUAN CO., LTD
XinRuYi Industrial Park, Fuxing Road, Xingguang Village,
Huangjiang Town, Dongguan, P.R.China
Tel: +86 769 838 490 61
Fax: +86 769 838 490 62
E-Mail: info@priminer.com

PRIMINER USA
298 Willis Street
Gaffney, South Carolina 29341
Tel: +1 (267) 907-2876
E-Mail: sales@priminerusa.com
Web: priminerusa.com

Priminer Thailand Co Ltd
8 Chaloem Phrakiat Ratchakan Thi 9 Soi 30 Yaek 23,
Dok Mai, Prawet, Bangkok 10250 Thailand
E-Mail: info@priminer.com

Priminer (M) SDN BHD
21, Lorong Asasjaya 28, Kawasan Industri Ringan AsasJaya,
14000 Bukit Mertajam, Pulau Pinang, Malaysia
E-Mail: info@priminer.com

202611