

THE WAY A MACHINE IS BUILT
AFFECTS THE WAY IT PERFORMS

D



始于一个共同的愿景，如今已发展成为一家在全球运营、专注于顶级 CNC 技术的企业集团。
Jack 和 Benjamin——创始人、合作伙伴、实干家——正是 PRIMINER 特质的象征：卓越的技术、清晰的经营理念和真正的信任。

PRIMINER 融合两个世界的精华：来自亚洲的高效批量生产和工程实力，与德国的质量保证、服务理念和市场认知相结合。
我们的理念很明确：只有技术、团队和客户导向完美配合，才能成就真正的 CNC 实力。

Jack Chen 与 **Benjamin Kaehlcke** CEO

Priminer Werkzeugmaschinen GmbH

PRIMINER 全球布局



目录

04-09 五轴机床
简介与概览
10-13 C 系列 5X
C500-5X, C800-5X
14-19 U 系列 5X
U500-5X, U630-5X, U800-5X, U630T-5X, U800T-5X
20-25 GT 系列 5X
GT18-5X, GT320-5X, GT420-5X, GT428-5X, GT428-5XG
26-27 PT-Flex 系列
PT-Flex 2520, PT-Flex 2540
28-29 Stellaris
Stellaris P18X
30-31 自动化
32-33 数控技术
34-41 三轴机床
简介与概览
42-45 GT 系列 3X
GT7, GT11, GT16, GT18
46-47 UHP Center
UHP900, UHP1100, UHP1300
48-51 Alpha Center
V7L, V11L, V13L, V15L
52-53 Power Center
V18
54 ShopMate V5
55-57 Delta Center
T7, V7L Lite, V10L
58-62 Portal-Center
V1613HS, V2516, V3320, V4020, V4028
63 PRIMINER 发展历程
64-65 采用 VibroCut *ultrasonic* 的超声辅助磨削与钻削

5X

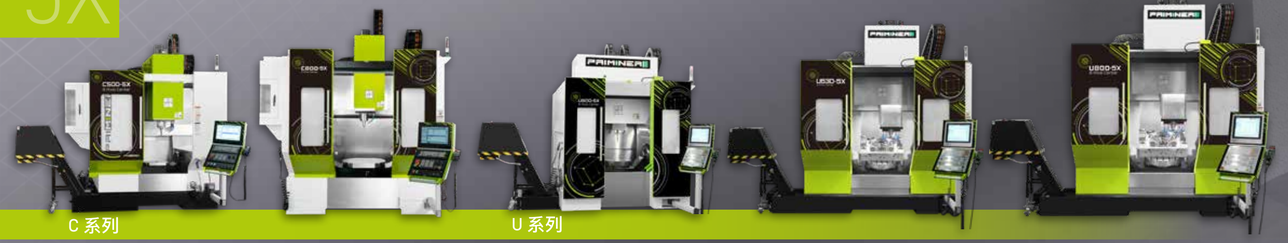

C 系列

U 系列



GT 系列



PT-FLEX 系列



STELLARIS 系列

5轴。
极致灵活。
至高精度。

现代制造日趋复杂——几何形状更苛刻，公差更严，加工时间更短。我们的五轴加工中心正是为此而生：精度最高、灵活性最强，并显著减少装夹次数。无论是模具制造、航空工业、医疗技术还是高端样件制作，五轴技术都为切削加工开辟了全新途径。

PRIMINER 为您提供丰富的五轴加工中心产品组合——从紧凑的全能机型，到用于大体积工件的高动态桥式龙门方案。我们采用现代运动学结构、直驱技术、高性能数控系统和极高的机床刚性。

我们的五轴机床始终以性能为设计导向：快移速度高、联动运动精确，加上智能软件支持，造就差异，并带来经济的加工成果。然而，



飞机制造：整体叶盘

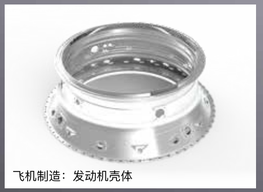

飞机制造：发动机壳体

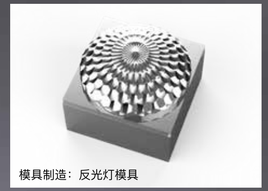

模具制造：反光灯模具

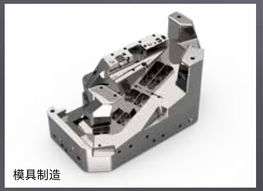

模具制造

仅有技术还不够。因此，我们特别重视周密的操作理念、便于维护的结构和贴近实际的配置。由此打造的解决方案，不仅在纸面上令人信服，更在车间里日复一日地经受考验。

PRIMINER 五轴加工中心 – 为所有追求更高目标的人而造。以最快速度实现。

5X

五轴机床
概览

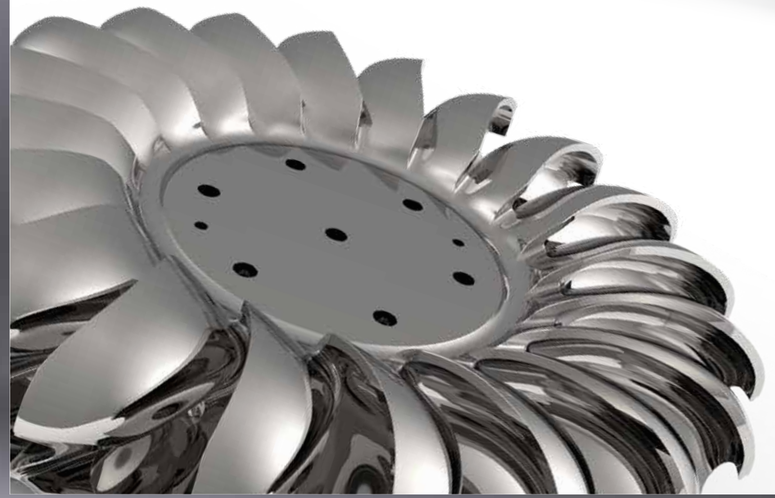



更多信息请访问 www.priminer.de

5X



C500-5X | C800-5X



U500-5X



U630-5X



U800-5X

规格参数	C500-5X		C800-5X	U500-5X	U630-5X	U630T-5X	U800-5X		U800T-5X
X/Y/Z 行程	700 / 550 / 500 mm		900 / 850 / 600 mm	700 / 650 / 450 mm	850 / 875 / 550 mm		1,000 / 1,100 / 600 mm		
A/C 行程	+30 ° ~ -120 °/ ± 360 °		± 120 °/ ± 360 °	+30 ° ~ -110 °/ ± 360 °	+30 ° ~ -110 ° / ± 360 °		+30 ° ~ -110 ° / ± 360 °		
工作台尺寸	Ø 500 x 400 mm		Ø 800 x 700 mm	Ø 500 mm	Ø 630 x 560 mm	Ø 630 mm	Ø 800 x 700 mm		Ø 800 mm
最大工作台承重	300 kg		800 kg	500 kg	800 kg	500 kg	1,200 kg		800 kg
最大工件尺寸	Ø 700 x 500 mm		Ø 900 x H 500 mm	Ø 700 x H 400 mm	Ø 850 x 550 mm		Ø 1,000 x 700 mm		
主轴锥孔	BBT40/SK40/CAT40	HSK A63	HSK A63	HSK A63	HSK A63	HSK T63	HSK A100	HSK A63	HSK T63
主轴转速	12,000 rpm	15,000 rpm	16,000 rpm	20,000 rpm	16,000 rpm	15,000 rpm	10,000 rpm	16,000 rpm	800 rpm
主轴电机	11 / 18.5 kW	8.5 / 33.5 kW	30/ 36 kW	20 / 24 kW	30 / 36 kW		54 / 65 kW	30 / 36 kW	30 / 36 kW
主轴电机扭矩	52.5 / 118 Nm	63 / 135 Nm	100 / 120 Nm	48 / 58 Nm	100 / 120 Nm		300 / 360 Nm	100 / 120 Nm	100 / 120 Nm
数控系统	Fanuc	Siemens / Heidenhain							

上述规格如有变更，恕不另行通知；如有错误，概不负责。图示机床可能带有选配配置。

5X



GT18-5X



GT320-5X | GT420-5X



GT428-5X | GT428-5XG

规格参数	GT18-5X	GT320-5X		GT420-5X		GT428-5X		GT428-5XG
X/Y/Z 行程	1,900 / 1,400 / 800 mm	3,300 / 2,700 / 1,000 mm		4,200 / 2,700 / 1,000 mm		4,200 / 3,300 / 1,200 mm		4,200 / 3,300 / 1,200 mm
A(B)/C 行程	±108 °/ ± 360 °	±108 °/ ± 360 °	±115 °/ ± 360 °	±108 °/ ± 360 °	±115 °/ ± 360 °	±110 °/ ± 360 °	±115 °/ ± 360 °	±108 °/ ± 180 °
工作台尺寸	1,800 x 1,400 mm	3,300 x 1,700 mm		4,000 x 1,900 mm		4,000 x 2,400 mm		4,000 x 2,400 mm
最大工作台承重	6,000 kg	10,000 kg		12,000 kg		15,000 kg		15,000 kg
主轴锥孔	HSK A63	HSK A63	HSK A100	HSK A63	HSK A100	HSK A100	HSK A100	BT50
主轴转速	24,000 rpm	24,000 rpm	15,000 rpm	24,000 rpm	15,000 rpm	12,000 rpm	15,000 rpm	4,000 rpm
主轴电机	30 / 35 kW	30 / 35 kW	40 / 50 kW	30 / 35 kW	40 / 50 kW	40 / 47 kW	40 / 50 kW	30 / 63 kW
主轴电机扭矩	72 / 85 Nm	72 / 85 Nm	103 / 129 Nm	72 / 85 Nm	103 / 129 Nm	248 / 293 Nm	103 / 129 Nm	840 / 1760 Nm
数控系统	Siemens / Heidenhain							

上述规格如有变更，恕不另行通知；如有错误，概不负责。图示机床可能带有选配配置。

5X



PT-Flex 2520



PT-Flex 2540



Stellaris P18X

规格参数	PT-Flex 2520		PT-Flex 2540		Stellaris P18X
X/Y/Z 行程	2,000 / 2,500 / 1,000 mm（可选 1,200 mm）		4,000 / 2,500 / 1,000 mm（可选 1,200 mm）		3,300 (2450x2) / 1,800 / 1,200 mm
A/C 行程	±108 °/ ± 360 °	±115 °/ ± 360 °	±108 °/ ± 360 °	±115 °/ ± 360 °	±115 °/ ± 360 °
工作台尺寸	2,500 x 2,000 mm		2,500 x 4,000 mm		-
最大工作台承重	6,000 Kg/m²		6,000 Kg/m²		-
主轴锥孔	HSK A63	HSK A100	HSK A63	HSK A100	HSK A63
主轴转速	24,000 rpm	15,000 rpm	24,000 rpm	15,000 rpm	20,000 rpm
主轴电机	30 / 35 kW	40 / 50 kW	30 / 35 kW	40 / 50 kW	20 / 25 kW
主轴电机扭矩	72 / 85 Nm	103 / 129 Nm	72 / 85 Nm	103 / 129 Nm	35 / 42 Nm
数控系统	Siemens / Heidenhain				Siemens

上述规格如有变更，恕不另行通知；如有错误，概不负责。图示机床可能带有选配配置。

5X

C500-5X

畅销机型

我们五轴机床中的冠军！

新品
现在也可选配自动化



约 10 t 机床重量

标准配置

- 回转摆动工作台，Roller-Cam 传动
- 直驱主轴 12,000 rpm
- 60 刀位链式刀库，HSK A63
- 链式排屑器
- 主轴油冷机
- 带空调的电气柜



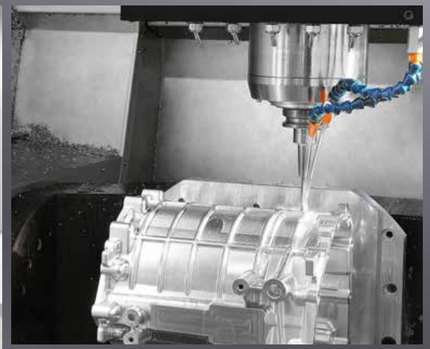



特点

- X/Y/Z 轴运动与加工区隔离
- 双支撑回转工作台，刚性高、性能强、效率高
- A/C 轴采用滚子凸轮传动
- X/Y/Z 轴配直接测量系统（标配五轴联动）
- A/C 轴配旋转编码器
- 可选 Siemens、Heidenhain 和 Fanuc

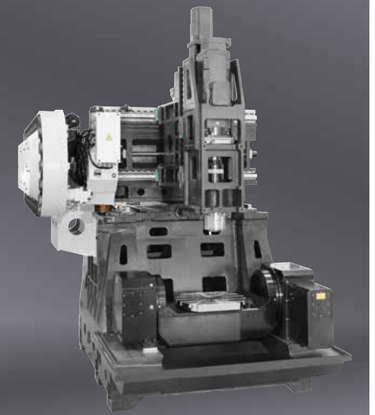

> C500-5X 即使面对复杂几何形状，也能可靠地交出精确的结果。作为服务工程师，我认为它设计周到、便于维护。
>
> Flemming Hahn，服务工程师



上述规格如有变更，恕不另行通知；如有错误，概不负责。图示机床可能带有选配配置。

5X

C800-5X

五轴，专为重型任务。

新品
现在也可选配自动化



约 14.5 t 机床重量

标准配置

- 回转工作台，Roller-Cam 传动
- 内藏式主轴 HSK A63, 16,000 rpm, 30/36 kW, 100/120 Nm (Siemens & Heidenhain)
- A/C 轴配旋转编码器 (Siemens & Heidenhain)
- 60 刀位链式刀库，HSK A63
- 链式排屑器
- 主轴水冷机
- 带空调的电气柜

顶部自动开启，便于吊车上料



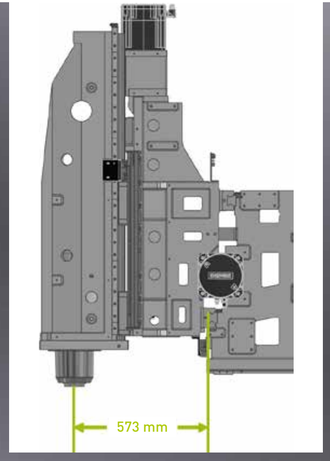

Y 轴 4 条滚柱直线导轨

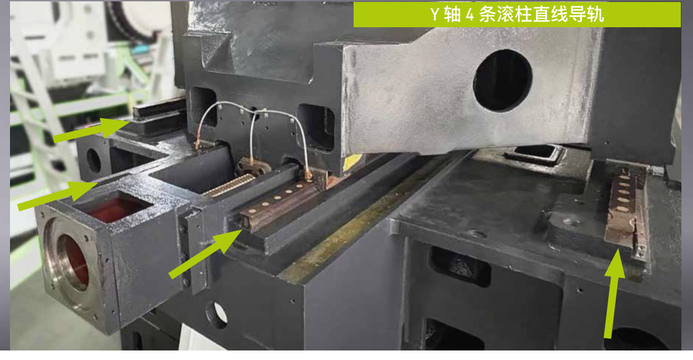

特点

- 移动式横梁结构，便于操作者接近加工区
- X/Y/Z 轴的运动与加工区隔离
- 双支承回转工作台，刚性高、性能强、效率高
- A/C 轴采用滚子凸轮传动，刚性高，可进行重切削
- X 轴导轨至主轴中心的距离缩短至 573 mm，滑座悬伸减少 34%
- 模块化冷却液单元，集成过滤和排屑装置



紧凑结构

上述规格如有变更，恕不另行通知；如有错误，概不负责。图示机床可能带有选配配置。

5X

U500-5X

优化的龙门设计，精度至高

特点

- Meehanite® 铸件自重大，同时结构非常紧凑
- 桥式龙门结构，Y 轴双驱动
- A/C 轴力矩电机另配 Heidenhain 编码器，加上 X/Y/Z 轴光栅尺，构成高精度闭环系统，实现极其精确的进给定位
- 多种规格的电主轴，最高 32,000 rpm，为不同应用随时提供合适的转速
- 高精度五轴加工中心，适用于医疗技术、电气工程、模具制造和通用机械制造



高动态，配力矩电机回转摆动工作台

标准配置

- 回转摆动工作台，力矩电机驱动
- 全封闭防护罩
- 内藏式主轴 HSK A63 20,000 rpm
- 32 刀位刀库
- 链式排屑器
- 带空调的电气柜
- 高精度主轴水冷机
- X/Y/Z 轴配光栅尺

5X

U630-5X

紧凑、强劲、五轴

特点

- 桥式龙门结构
- 直驱回转摆动工作台
- Y 轴采用双滚珠丝杠双驱动系统，确保最佳动态性能
- 设计紧凑，占地面积极小



标准配置

- 回转摆动工作台，力矩电机驱动
- 全封闭防护罩
- 内藏式主轴 HSK A63 16,000 rpm
- 60 刀位刀库
- 链式排屑器
- 带空调的电气柜
- 滚珠丝杠内部油冷
- X/Y/Z 轴配光栅尺

上述规格如有变更，恕不另行通知；如有错误，概不负责。图示机床可能带有选配配置。

更多信息请访问 www.priminer.de

5X

U800-5X

五轴应用的强力机型

约 20 t 机床重量

可选：
HSK A100 主轴
最大 360 Nm



我很自豪，我们推出的 U800 是一款真正的新品——坚固、精确，为国际市场而生。

Sascha Schümann，技术销售主管



标准配置

- 回转摆动工作台，力矩电机驱动
- A 轴双直驱
- 闭环系统
- 内藏式主轴 HSK A63 16,000 rpm
  - 60 刀位刀库
- 链式排屑器
- 带空调的电气柜
- 高精度主轴水冷机
- X/Y/Z 轴配光栅尺

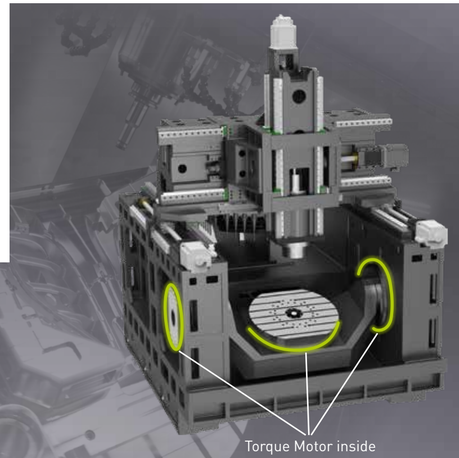

特点

- 桥式龙门结构
- 两轴均采用力矩电机技术
- Y 轴采用双滚珠丝杠双驱动系统，确保最佳动态性能
- 设计紧凑，占地面积极小
- 德国制造的气动制动器

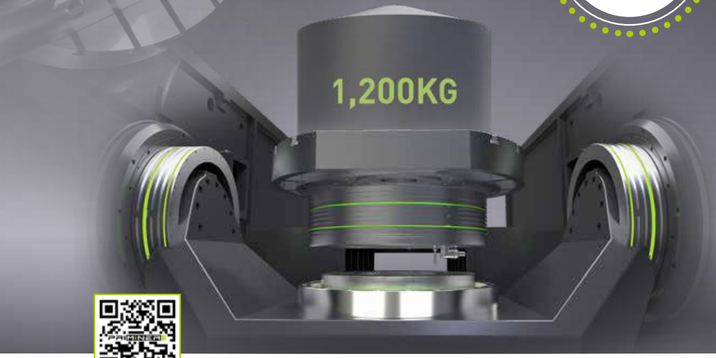

轴运动隔离 – 不受工件搬运影响

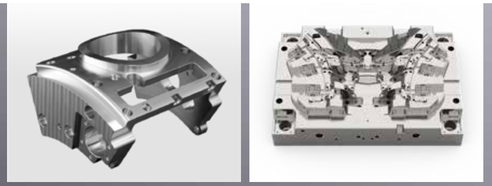

高精度应用

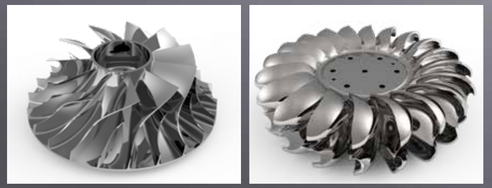

航空器与新能源应用



上述规格如有变更，恕不另行通知；如有错误，概不负责。图示机床可能带有选配配置。

更多信息请访问 www.priminer.de

5X

U630T-5X

铣削与车削的完美结合。

Mill + Turn

Mill & Turn
技术
集于一机。



标准配置

- 直驱回转工作台
- 内藏式主轴 HSK T63, 15,000 rpm, 30/36 kW, 100/120 Nm (Siemens & Heidenhain)
- 60 刀位链式刀库，HSK T63
- X/Y/Z 轴配密封式直线光栅尺
- A/C 轴配旋转编码器
- 链式排屑器
- 高精度主轴水冷机
- 带空调的电气柜

5X

U800T-5X

一台机床，双倍可能。

Mill + Turn



五轴
铣削 + 车削

标准配置

- 直驱回转工作台
- 内藏式主轴 HSK T63, 800 rpm, 30/36 kW, 100/120 Nm (Siemens & Heidenhain)
- 60 刀位链式刀库，HSK T63
- X/Y/Z 轴配密封式直线光栅尺
- A/C 轴配旋转编码器
- 链式排屑器
- 高精度主轴水冷机
- 带空调的电气柜

上述规格如有变更，恕不另行通知；如有错误，概不负责。图示机床可能带有选配配置。

5X

GT18-5X

XL 五轴技术
满足最高要求



标准配置

- 直驱 B/C 摆头
- 内藏式主轴 HSK A63
  24,000 rpm
- 排屑器（两台螺旋式和一台链式）
- 带空调的电气柜
- 高精度主轴水冷机
  - X/Y/Z 轴配光栅尺
- B/C 轴配旋转编码器
- 60 刀位刀库

优化的双立柱结构

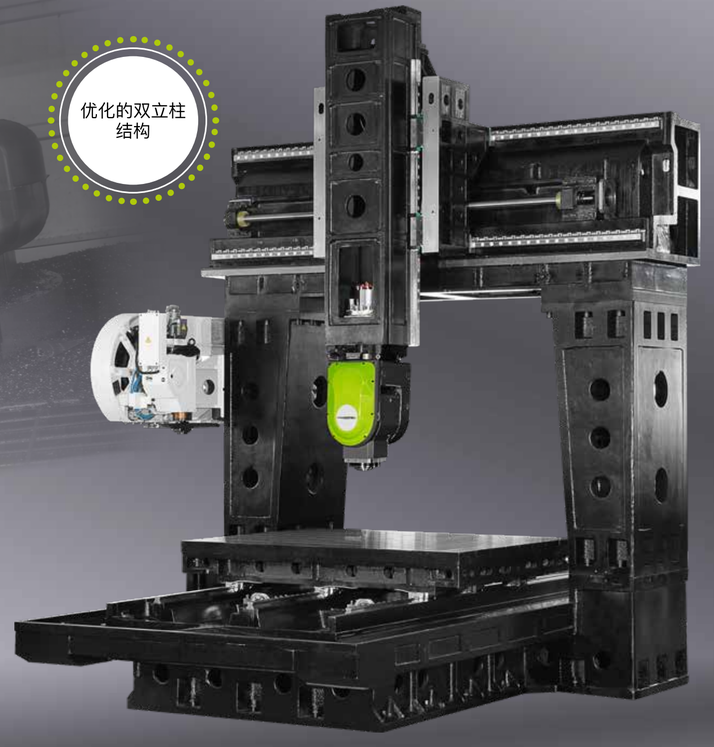





特点

- 高速高精度加工，广泛应用于模具制造、国防、航空航天技术领域
- X 轴双驱动，主从同步，确保最佳动态性能
- B/C 摆头，力矩电机双侧支承
- X、Y、Z 轴配 Heidenhain 光栅尺

更多信息请访问 www.priminer.de

上述规格如有变更，恕不另行通知；如有错误，概不负责。图示机床可能带有选配配置。

5X

GT320-5X · GT420-5X

当加工迈入 XXL 尺度



标准配置

- 直驱 B/C 摆头
- 全封闭防护罩
- 排屑器（两台螺旋式和一台链式）
- 带空调的电气柜
- 高精度主轴水冷机
- X/Y/Z 轴配光栅尺
- B/C 轴配旋转编码器
- 60 刀位刀库

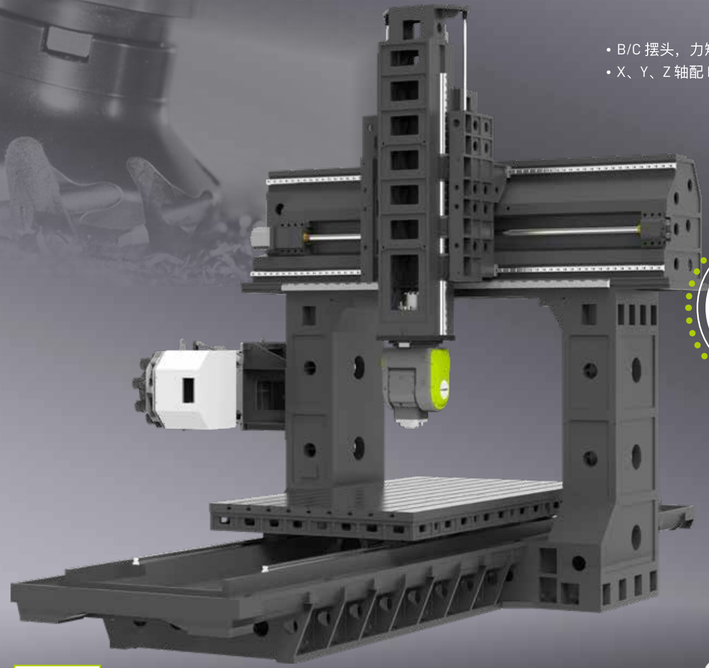

优化的双立柱结构

特点

- 高速高精度加工，广泛应用于模具制造、国防、航空航天技术领域
- B/C 摆头，力矩电机直驱
- X、Y、Z 轴配 Heidenhain 光栅尺



"GT320-5X 和 GT420-5X 是为模具制造、航空或通用机械制造量身打造的——适用于一切要求大、重、精的场合。"

Andreas Hendrich，销售



更多信息请访问 www.priminer.de

上述规格如有变更，恕不另行通知；如有错误，概不负责。图示机床可能带有选配配置。

5X

GT428-5X · GT428-5XG

极致刚性
五轴强劲动力

多种铣头可选



最大
960 Nm 主轴扭矩
(S6)

标准配置

- X 轴 3 条导轨
- 60 刀位链式刀库
- 排屑器（两台螺旋式和一台链式）
- 带空调的电气柜
- 高精度主轴水冷机
- X/Y/Z 轴配光栅尺
- B/C 轴配旋转编码器

特点

- X、Y、Z 轴配 Heidenhain 直线光栅尺
- Z 轴 4 条直线导轨，确保高刚性和高精度
- Z 轴采用双滚珠丝杠双驱动技术，实现高动态加工
- Y 轴 3 条直线导轨
- 超宽立柱和底座，为重切削提供高刚性

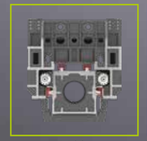

Z 轴
4 条直线导轨



Y 轴
3 条直线导轨

GT428-5X

5 轴联动铣头，力矩电机直驱



GT428-5XG

可选万能铣头
力矩电机直驱

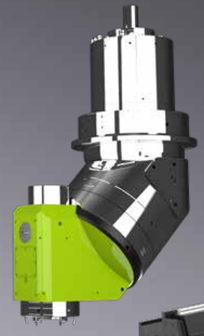

最大
15,000 kg
工件重量

更多信息请访问 www.priminer.de

上述规格如有变更，恕不另行通知；如有错误，概不负责。图示机床可能带有选配配置。

5X

PT-Flex 系列

高速桥式龙门
极致动态性能

X/Y 轴
直线电
机直驱



标准配置

- S 型 A/C 摆头，内藏式主轴 HSK A63 24,000 rpm, 30/35 kW_72/85 Nm (SIEMENS/HEIDENHAIN)
- 32 刀位链式刀库，HSK A63
- 排屑器（两台螺旋式和一台链式）
- 带空调的电气柜
- 高精度主轴水冷机
- X/Y/Z 轴配光栅尺
- B/C 轴配旋转编码器

适用于大型和超大型工件

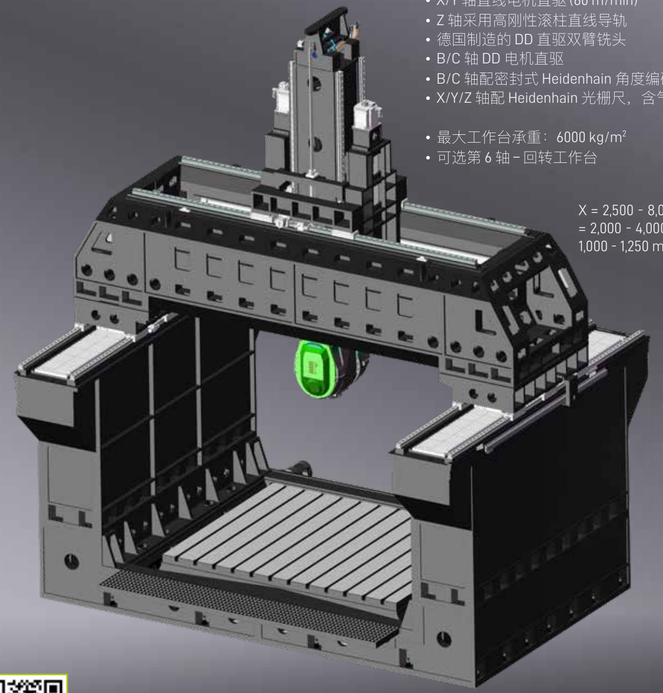

特点

- 箱中箱结构，横梁对称
- X/Y 轴直线电机直驱 (60 m/min)
- Z 轴采用高刚性滚柱直线导轨
- 德国制造的 DD 直驱双臂铣头
- B/C 轴 DD 电机直驱
- B/C 轴配密封式 Heidenhain 角度编码器
- X/Y/Z 轴配 Heidenhain 光栅尺，含气密封
- 最大工作台承重：6000 kg/m²
- 可选第 6 轴 – 回转工作台

X = 2,500 - 8,000 mm Y = 2,000 - 4,000 mm Z = 1,000 - 1,250 mm

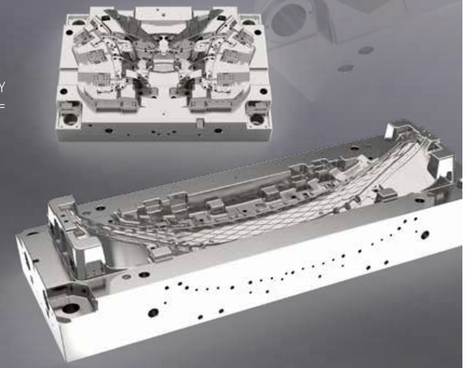

PT-Flex 系列的客户看重其模块化设计，以及针对各自加工工艺进行适配的丰富选项。

Matthias Mehrens,
服务工程师



更多信息请访问 **www.priminer.de**

上述规格如有变更，恕不另行通知；如有错误，概不负责。图示机床可能带有选配配置。

11X

STELLARIS P18X

双头/五轴 CNC
铣削中心。
双倍动力。

特点

- 双主轴 11 轴加工
- HSK A63 主轴，20,000 rpm
- 全轴直线电机，进给速度 110 m/min，最大加速度 1G





同时进行
2 通道加工
实现最高生产率



加工示例：电动汽车
一体化压铸
(Gigacasting) 结构件



我们
生产率最高的
一体化压铸机型

更多信息请访问 www.priminer.de

自动化 – 重新定义效率

现代制造要求最高的生产率、灵活性和过程可靠性。PRIMINER 加工中心为自动化运行提供了理想基础——无论是单件生产还是批量生产。通过集成智能自动化解决方案，机床的性能得以充分发挥。

可按需定制 – 适应各种生产环境 PRIMINER 机床可与多种自动化系统组合，其中包括：

- 托盘交换装置，实现快速换件
- 机器人方案，实现自动上下料
- 柔性制造单元，用于无人值守班次
- 与上层系统连接的接口
  （例如 ERP/MES）

这些方案可精确适配各自的生产流程，并持续提升效率。

优势一览

更高的机床利用率： 全天候生产 – 无人值守时也不例外

缩短辅助时间： 快速更换工件或夹具

稳定的工艺质量： 流程重复精度高，公差极小

降低成本：
自动化批量生产降低单件成本

竞争优势：
可扩展的生产，快速响应市场需求

"自动化早已不是未来话题——它早已成为制造业的核心增长动力。凭借 PRIMINER 机床，我们为客户提供稳定、高精度且可灵活实现自动化的基础。由此带来的不仅是效率，更是真正的竞争力。"



Oliver Delfs，授权代表

5X 配自动化
来自

ZERO CLAMP® Automation

- 机床
  - 自动化
    - 零点定位系统
      - 虎钳

一站式供应



示例：
C500-5X 配 Zerobot

高精度五轴加工与全自动工件搬运相结合，实现最高生产率并缩短装调时间。

3X 和 5X 配自动化



示例：
V11L 和 C500-5X 配 Priminer 自动化

PRIMINER 的高性能立式加工中心，结合自动化工件供给，实现丰富的零件多样性和高效的批量生产。

数控技术 – 每个动作皆有智能

SIEMENS



HEIDENHAIN



数控系统是每台机床的核心——它决定着精度、过程可靠性和生产率。因此，PRIMINER 的所有加工中心只采用全球领先制造商久经考验的 CNC 数控系统。根据机型不同，我们的机床可配 Siemens、Heidenhain 或 Fanuc 数控系统——配置灵活，并与具体应用和生产环境精确匹配。

PRIMINER 将可靠的机械结构与智能控制相结合——在每个维度实现最大程度的掌控。

FANUC





“无论是 Siemens、Heidenhain 还是 Fanuc——我们的机床都运行稳定，因为我们清楚关键所在。”

Matthias Mehrens 和 Flemming Hahn，服务工程师

3X



GT 系列



UHP 系列



SHOP MATE V5

DELTA CENTER 系列

3轴。
经典。
精确。
不可或缺。

谈到日常生产中兼顾经济性的精度，三轴技术依然不可或缺。无论单件还是批量、样件还是标准件——三轴加工中心都是现代车间的中坚力量。它们意味着高可用性、操作简便和出色的性价比。

PRIMINER 提供丰富的三轴加工中心产品组合——从面向



ALPHA CENTER 系列

培训企业或小批量生产的紧凑型机床，到用于重切削的大规格方案。所有机型均以稳固的机床结构、强劲的主轴和高品质部件令人信服。

借助现代数控技术
以及　　可选扩展，如第 4轴、
主轴中心出水或自动化，我们的三轴机床可灵活满足个性化需求。

对我们的许多客户而言，三轴加工是入门之选——往往也是日常生产中最重要的部分。

PRIMINER 三轴加工中心 – 坚固、精确、经济 – 为日常使用而开发。



POWER CENTER 系列



PORTAL-CENTER



PORTAL CENTER 系列

3X

三轴机床
概览



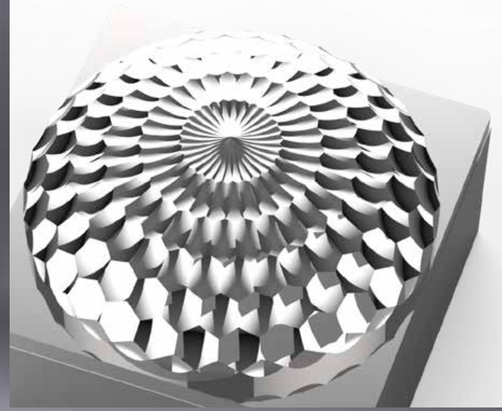



更多信息请访问 www.priminer.de

3X



GT7



GT11



GT16



GT18

规格参数	GT7		GT11	GT16		GT18
X/Y/Z 行程	700 / 600 / 450 mm		1,150 / 700 / 520 mm	1,600 / 1,200 / 600 mm		1,800 / 1,400 / 800 mm
工作台尺寸	800 x 600 mm		1,200 x 700 mm	1,800 x 1,050 mm		1,800 x 1,400 mm
最大工作台承重	600 kg		1,500 kg	3,000 kg		6,000 kg
主轴锥孔	HSK A63	HSK E32	HSK A63	HSK A100	HSK A63	HSK A63
主轴转速	20,000 rpm	40,000 rpm	20,000 rpm	10,000 rpm	20,000 rpm	20,000 rpm
主轴电机	20 /24 kW	6.3 / 9.45 kW	30 / 36 kW	54 / 65 kW	30 / 36 kW	30 / 36 kW
主轴电机扭矩	48 / 58 Nm	2 / 3 Nm	72 / 86 Nm	300 / 360 Nm	72 / 86 Nm	100 / 120 Nm
数控系统	Siemens / Heidenhain					

上述规格如有变更，恕不另行通知：如有错误，概不负责。图示机床可能带有选配配置。

3X



UHP900



UHP1100



UHP1300

规格参数	UHP900		UHP1100		UHP1300	
X/Y/Z 行程	900 / 600 / 600 mm		1,100 / 650 / 600 mm		1,300 / 650 / 600 mm	
工作台尺寸	1,060 x 600 mm		1,300 x 600 mm		1,500 x 650 mm	
最大工作台承重	800 kg		1,000 kg		1,200 kg	
主轴锥孔	BBT40/SK40/CAT40	BBT40/SK40/CAT40	BBT40/SK40/CAT40	BBT40/SK40/CAT40	BBT40/SK40/CAT40	BBT40/SK40/CAT40
主轴转速	12,000 rpm	12,000 rpm	12,000 rpm	15,000 rpm	12,000 rpm	15,000 rpm
主轴电机	11 / 18.5 kW	9 / 22 kW	15 / 30 kW	20 / 53 kW	15 / 30 kW	20 / 53 kW
主轴电机扭矩	52.5 / 118 Nm	63 / 135 Nm	95.5 / 191 Nm	126 / 250 Nm	95.5 / 191 Nm	126 / 250 Nm
数控系统	Fanuc	Siemens Heidenhain	Fanuc	Siemens Heidenhain	Fanuc	Siemens Heidenhain

上述规格如有变更，恕不另行通知；如有错误，概不负责。图示机床可能带有选配配置。

3X



V7L



V11L



V13L



V15L



V18

规格参数	V7L		V11L		V13L		V15L		V18	
X/Y/Z 行程	760 / 450 / 520 mm		1,100 / 600 / 600 mm		1,300 / 650 / 600 mm		1,500 / 760 / 700 mm		1,800 / 900 / 800 mm	
工作台尺寸	900 x 420 mm		1,200 x 600 mm		1,500 x 650 mm		1,700 x 700 mm		2,000 x 900 mm	
最大工作台承重	500 kg		1,000 kg		1,200 kg		1,500 kg		1,600 kg	
主轴锥孔	SK40 / BT40 / CAT40		SK40 / BT40 / CAT40		SK40 / BT40 / CAT40		SK40 / BT40 / CAT40		BT50 / SK50	
主轴转速	10,000 rpm		10,000 rpm		10,000 rpm		10,000 rpm		6,000 rpm	
主轴电机	7.5 / 15 kW	9 / 22 kW	11 / 18.5 kW	9 / 22 kW	11 / 18.5 kW	20 / 53 kW	11 / 18.5 kW	20 / 53 kW	15 / 20.3 kW	17 / 42 kW
主轴电机扭矩	35.8 / 95.5 Nm	63 / 135 Nm	52.5 / 118 Nm	63 / 135 Nm	52.5 / 118 Nm	126 / 250 Nm	52.5 / 118 Nm	126 / 250 Nm	143 / 259 Nm	183 / 400 Nm
数控系统	Fanuc	Siemens	Fanuc	Siemens Heidenhain	Fanuc	Siemens Heidenhain	Fanuc	Siemens Heidenhain	Fanuc	Siemens

上述规格如有变更，恕不另行通知；如有错误，概不负责。图示机床可能带有选配配置。

3X



ShopMate V5



T7



V7L Lite



V10L

规格参数	ShopMate V5		T7		V7L Lite		V10L	
X/Y/Z 行程	500 / 300 / 400 mm		700 / 450 / 300 mm		760 / 450 / 520 mm		1,020 / 530 / 560 mm	
工作台尺寸	650 x 300 mm		800 x 420 mm		900 x 420 mm		1,100 x 500 mm	
最大工作台承重	200 kg		250 kg		500 kg		600 kg	
主轴锥孔	BT40 / SK40 / CAT40		BBT30		SK40 / BT40 / CAT40		SK40 / BT40 / CAT40	
主轴转速	10,000 rpm		12,000 rpm		10,000 rpm		10,000 rpm	
主轴电机	3.7 / 13 kW	4.8 / 21 kW	3.7 / 13 kW	4.8 / 21 kW	3.7 / 13 kW	7.5 / 15 kW	7.5 / 15 kW	7.5 / 15 kW
主轴电机扭矩	23.6 / 82.8 Nm	21 / 45 Nm	23.6 / 82.8 Nm	21 / 45 Nm	23.6 / 82.8 Nm	36 / 72 Nm	35.8 / 95.5 Nm	36 / 72 Nm
数控系统	Fanuc	Siemens	Fanuc	Siemens	Fanuc	Siemens	Fanuc	Siemens

上述规格如有变更，恕不另行通知；如有错误，概不负责。图示机床可能带有选配配置。

3X



V1613HS



V2516



V3320 | V4020



V4028

规格参数	V1613HS	V2516		V3320		V4020		V4028	
X/Y/Z 行程	1,600 / 1,300 / 600 mm	2,500 / 1,600 / 800 mm		3,300 / 2,700 / 1,000 mm		4,200 / 2,700 / 1,000 mm		4,200 / 3,300 / 1,200 mm	
工作台尺寸	1,700 x 1,200 mm	2,500 x 1,400 mm		3,300 x 1,700 mm		4,000 x 1,900 mm		4,000 x 2,400 mm	
最大工作台承重	3,000 kg	7,000 kg		10,000 kg		12,000 kg		15,000 kg	
主轴锥孔	HSK A63	BT50 / SK50		BT50 / SK50		BT50 / SK50		BT50 / SK50	
主轴转速	18,000 rpm	6,000 rpm		6,000 rpm		6,000 rpm		6,000 rpm	
主轴电机	30 / 36 kW	15 / 20.3 kW	17 / 42 kW	22 / 45 kW	22 / 60 kW	22 / 45 kW	22 / 60 kW	22 / 45 kW	22 / 60 kW
主轴电机扭矩	85 / 102 Nm	143 / 259 Nm	183 / 400 Nm	140 / 286 Nm	172 / 380 Nm	140 / 286 Nm	172 / 380 Nm	140 / 286 Nm	172 / 380 Nm
数控系统	Siemens / Heidenhain	Fanuc	Siemens Heidenhain	Fanuc	Siemens Heidenhain	Fanuc	Siemens Heidenhain	Fanuc	Siemens Heidenhain

上述规格如有变更，恕不另行通知；如有错误，概不负责。图示机床可能带有选配配置。

3X

GT7

方寸之间见精度

特点

- 高速铣削的首选
- 桥式龙门设计，整体式结构
- Y 轴采用双滚珠丝杠双驱动系统，确保最佳动态性能
- 设计紧凑，占地面积小
- 可选配石墨加工预留

标准配置

- 内藏式电主轴 HSK A63 20,000 rpm
- 32 刀位刀库
- 链式排屑器
- 带空调的电气柜
- 高精度主轴水冷机
- X/Y/Z 轴配光栅尺



3X

GT11

三轴加工的龙门动力

特点

- 高速高精度加工，广泛应用于模具制造、电子、国防、航空航天及医疗技术领域
- "GT"桥式龙门结构确保高刚性
- 超宽门，上下料方便

标准配置

- 内藏式主轴 HSK A63 20,000 rpm
- 40 刀位链式刀库
- 两台螺旋排屑器和一台链式排屑器
- 带空调的电气柜
  - 高精度主轴油冷机
- X/Y/Z 轴配 Heidenhain 直线光栅尺

"我们的 GT 三轴机床为实战而生——当大型工件要求最高精度和最大稳定性时。"



Matthias Stappenbeck，销售



上述规格如有变更，恕不另行通知；如有错误，概不负责。图示机床可能带有选配配置。

3X

GT16

坚固精确，为大型任务而造

特点

- 高速高精度加工
- 超宽立柱和底座确保高刚性
- 超宽门，上下料方便
- 可选油冷
- 三轴配 Heidenhain 光栅尺

高精度

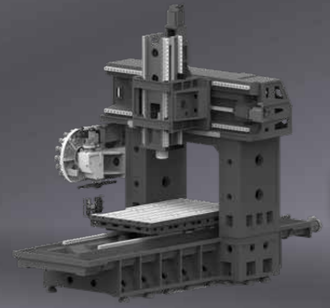



标准配置

- 内藏式主轴 HSK A63 20,000 rpm
- 40 刀位伺服链式刀库
- 两台螺旋排屑器和一台链式排屑器
- 带空调的电气柜
- 高精度主轴水冷机
- X/Y/Z 直线光栅尺

3X

GT18

龙门动力，成就精度

适用于模具制造、电子、国防、航空航天及医疗技术

特点

- 高速高精度加工
- 桥式龙门结构
- Y 轴采用双滚珠丝杠双驱动系统和三条直线导轨，确保高加工精度
- 超宽门，上下料方便
- 滚珠丝杠内部油冷
- 三轴配 Heidenhain 光栅尺
- 伺服刀库 60 刀位链式

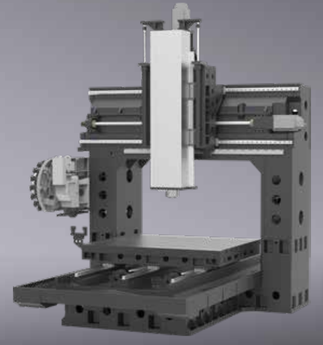



标准配置

- 内藏式主轴 HSK A63 20,000 rpm
- 60 刀位伺服链式刀库
- 两台螺旋排屑器和一台链式排屑器
- 带空调的电气柜
- 高精度主轴水冷机
- X/Y/Z 直线光栅尺
- 主轴油气润滑系统

更多信息请访问 www.priminer.de

上述规格如有变更，恕不另行通知；如有错误，概不负责。图示机床可能带有选配配置。

3X

UHP900

Ultra High Performance
强劲而精确的加工

特点

- UHP 系列专为高速和高性能加工应用而开发
- 先进设计，经 FEM 分析强化的机身结构。
- 超宽立柱和底座确保高速运动时的高刚性
- 光栅尺（可选）





标准配置

- 直驱主轴 BT40/SK40/CAT40 12,000 rpm, 9/22kW, 63/135Nm (Siemens & Heidenhain)
- 直驱主轴 BBT40/SK40/CAT40 12,000 rpm, 11/18.5kW, 52.5/118Nm (FANUC)
- 24 刀位机械手刀库，BT40/SK40/CAT40
- 全轴滚柱直线导轨
- 链式排屑器
- 主轴油冷机
- 带空调的电气柜

"UHP 系列不仅在日常使用中可靠，还可灵活扩展，例如加装第 4 轴或主轴中心出水。是应对不断增长的需求的理想之选。"



Flemming Hahn，服务工程师

3X

UHP1100 · 1300

Ultra High Performance





标准配置

- 直驱主轴 BBT40/SK40/CAT40 15,000 rpm, 20/53kW, 126/250Nm (Siemens 和 Heidenhain)
- 直驱主轴 BBT40/SK40/CAT40 12,000 rpm 15/30kW, 95.5/191Nm (FANUC)
- 24 刀位机械手刀库，BT40/SK40/CAT40
- 全轴滚柱直线导轨
- 两台螺旋排屑器和一台链式排屑器
- 主轴油冷机
- 带空调的电气柜

更多信息请访问 **www.priminer.de**

3X V7L

紧凑精密，胜任日常生产

C3 级滚珠丝杠和优质导轨，实现最高精度





标准配置

- 全封闭防护罩
- 皮带传动主轴 10,000 rpm
- 24 刀位双臂刀库
- 链式排屑器
- 主轴油冷机
- 带空调的电气柜
- 攻丝无需补偿夹头
- 以太网、CF 卡和 USB 接口

特点

- 入门级机型，多种数控系统可选
- 经济的零件加工
- 节省空间的机床设计

3X V11L

稳定性与动态性能的完美平衡

特点

- 可选 Siemens、Fanuc 或 Heidenhain
- 多种主轴选项可选
- 稳固、加强筋密布的铸铁床身
- HIWIN 丝杠和滚柱直线导轨





标准配置

- 全封闭防护罩
- 皮带传动主轴 10,000 rpm
- 24 刀位双臂刀库
- 链式排屑器
- 主轴油冷机
- 电气柜空调
- 攻丝无需补偿夹头
- 以太网、CF 卡和 USB 接口

畅销机型

上述规格如有变更，恕不另行通知；如有错误，概不负责。图示机床可能带有选配配置。

更多信息请访问 www.priminer.de

3X

V13L

直线导轨，精度至高

特点

- 稳固、加强筋密布的铸铁床身
- HIWIN 滚柱直线导轨
- 最先进的驱动技术，实现动态的轴运动

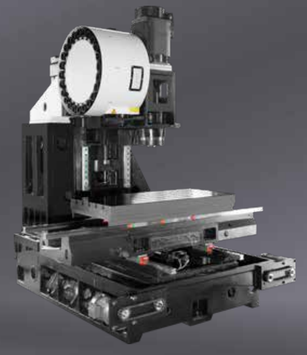



标准配置

- 全封闭防护罩
- 皮带传动主轴 10,000 rpm
- 24 刀位双臂刀库
- 链式排屑器
- 主轴油冷机
- 带空调的电气柜
- 攻丝无需补偿夹头
- 以太网、CF 卡和 USB 接口
- Y 轴 2 条导轨

精密的
全能机型

3X

V15L

标配高性能，细节见精度

特点

- Y 轴 4 条直线导轨，刚性最大、承载能力高
- 高精度滚珠丝杠确保全行程内轴运动无间隙、精度高
- 主轴转速最高 10,000 rpm （可选 6000/12,000/15,000），ISO 40 刀柄接口（可选 BT 50）
- 主轴最大 53 kW

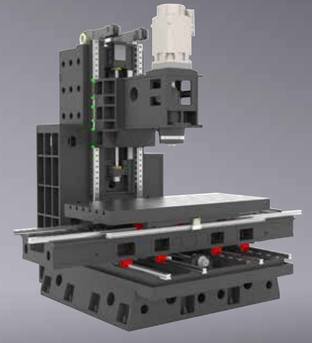



标准配置

- 全封闭防护罩
- 皮带传动主轴 10,000 rpm
- 24 刀位双臂刀库
- 链式排屑器
- 主轴油冷机
- 带空调的电气柜
- 刚性攻丝
- 以太网、CF 卡和 USB 接口

主轴选项
满足各种应用 – 从 40 号和 50 号锥度到 HSK A63 和 A100

更多信息请访问 www.priminer.de

上述规格如有变更，恕不另行通知；如有错误，概不负责。图示机床可能带有选配配置。

3X

V18

重型加工的首选



标准配置

- 全封闭防护罩
- 皮带传动主轴 6,000 rpm
- 24 刀位双臂刀库
- 两台螺旋排屑器和一台链式排屑器
- 主轴油冷机
- 带空调的电气柜
- 攻丝无需补偿夹头
- 以太网、CF 卡和 USB 接口

"V18 即使加工重型工件也能稳定而精确地运行——非常适合大切削量和难加工材料。"

Ivan Tomic，服务工程师





可选
齿轮箱

特点

- 超重切削的首选：加工大型零件和大型几何形状
- X 轴和 Y 轴采用滚柱平导轨
- 50 号锥度主轴，6,000 rpm 皮带传动（可选齿轮箱）

上述规格如有变更，恕不另行通知；如有错误，概不负责。图示机床可能带有选配配置。

3X

ShopMate V5

面向培训与实践的 CNC 基础技术

适用于：

- 车间、初创企业
- 单件与小批量生产
- 研究与开发

培训的
理想之选





标准配置

- 皮带传动主轴 10,000 rpm
- 12 刀位圆盘式刀库
- 主轴油冷机
- 电气柜热交换器
- 刚性攻丝
- 以太网、CF 卡和 USB 接口

3X

T7

成熟技术，全新演绎

特点

- 高刚性床身，适应高加速度
- 三轴采用高速、低噪音滚珠丝杠和直线导轨
- 快移速度 48 m/min，缩短辅助时间





标准配置

- 全封闭防护罩
- 直驱主轴 12,000 rpm
- 26 刀位伺服刀库
- 主轴油冷机
- 电气柜热交换器
- 攻丝无需补偿夹头
- 以太网、CF 卡和 USB 接口

“我很喜欢在 T7 上工作——这台机床可靠、易于接近，日常运行非常顺畅。”

Matthias Mehrens，
服务工程师



更多信息请访问 www.priminer.de

上述规格如有变更，恕不另行通知；如有错误，概不负责。图示机床可能带有选配配置。

3X V7L Lite

性能强劲，每个车间都负担得起

特点

- 稳固的灰铸铁床身将振动降至最低
- C3 级滚珠丝杠确保最高精度和耐用性
- 外形紧凑
- 可选配置，灵活多变





标准配置

- 全封闭防护罩
- 皮带传动主轴 10,000 rpm
- 24 刀位双臂刀库
- 螺旋排屑器
- 主轴油冷机
- 电气柜热交换器
- 攻丝无需补偿夹头
- 以太网、CF 卡和 USB 接口

适用于模具、模型制造及研发

3X V10L

小空间、小预算，大能力





标准配置

- 全封闭防护罩
- 皮带传动主轴 10,000 rpm
- 24 刀位双臂刀库
- 链式排屑器
- 主轴油冷机
- 带空调的电气柜
- 攻丝无需补偿夹头
- 以太网、CF 卡和 USB 接口

上述规格如有变更，恕不另行通知；如有错误，概不负责。图示机床可能带有选配配置。

更多信息请访问 www.priminer.de

3X

V1613HS

面向 XL 零件的高速性能 – 高效且经济



标准配置

- 全封闭防护罩
- 直驱主轴 18,000 rpm
- 带空调的电气柜
- 攻丝无需补偿夹头
- 两台螺旋排屑器和一台链式排屑器
- 以太网、CF 卡和 USB 接口

特点

- 双立柱结构稳固，适合加工大而重的工件
- 结构设计带来高刚性，对精密铣削尤为重要
- 行程大的紧凑型加工中心

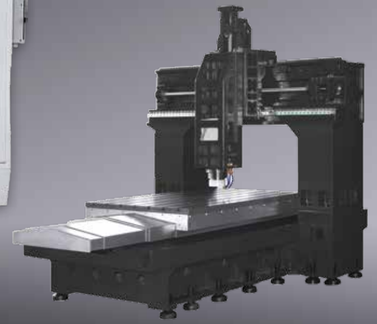

3X

V2516

当 XL 零件需要精度

TOP
性价比
之选

特点

- 超宽立柱，低振动结构
- 可选 12,000 rpm 内藏式主轴 298/346 Nm，HSK A100，或 18,000 rpm 内藏式主轴 85/102 Nm，HSK A63





标准配置

- 全封闭防护罩
- 皮带传动主轴 6,000 rpm
- 排屑器（两台螺旋式和一台链式）
- 带空调的电气柜
- 攻丝无需补偿夹头
- 主轴油冷机
- 以太网、CF 卡和 USB 接口

X 2500 mm / Y 1600 mm – 大型模板和结构件的理想之选

更多信息请访问 **www.priminer.de**

上述规格如有变更，恕不另行通知；如有错误，概不负责。图示机床可能带有选配配置。

3X

V3320 · V4020

为 XL 工件提供最大稳定性

特点

- 结构坚固，实现高精度、高刚性和减振
- 多种主轴适配不同应用，灵活性高
- 细节均可定制
- 可靠、强劲、精确



标准配置

- 全封闭防护罩
- 皮带传动主轴 6,000 rpm
- 排屑器（两台螺旋式和一台链式）
- 带空调的电气柜
- 攻丝无需补偿夹头
- 主轴油冷机
- 以太网、CF 卡和 USB 接口
- Z 轴标配 1,000 mm

X = 3,300 mm
Y = 2,700 mm
Z = 1,000 mm 立柱间距： 2,000 mm

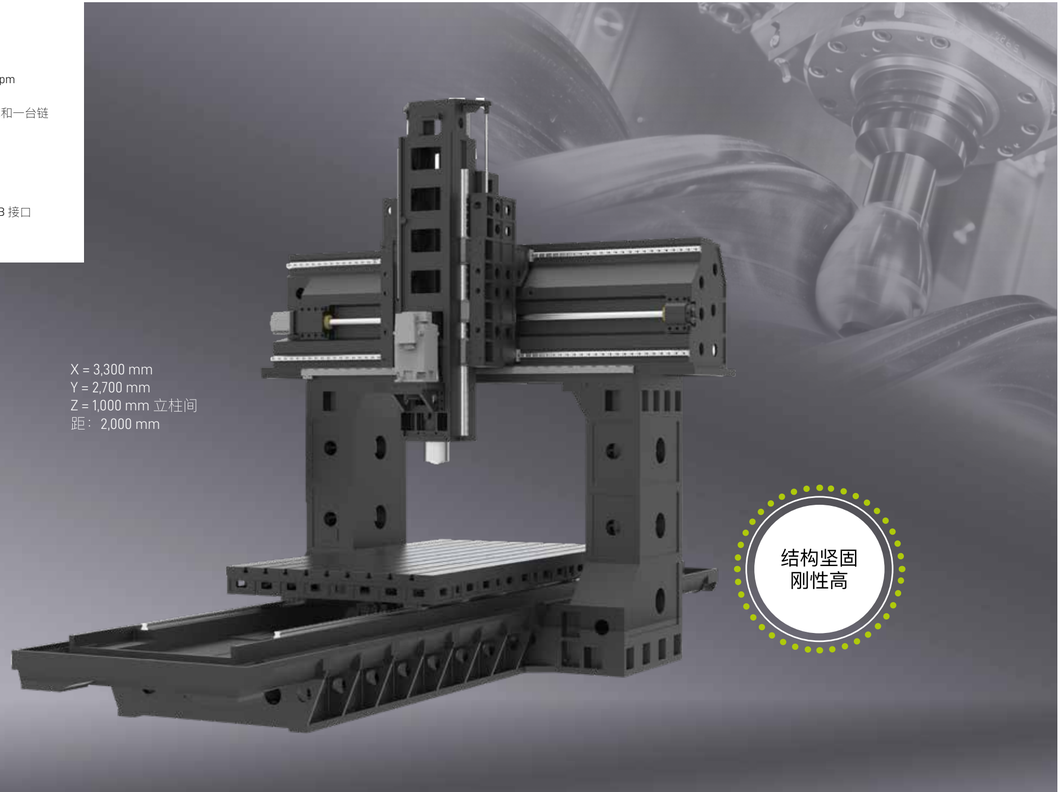

结构坚固
刚性高

更多信息请访问 www.priminer.de

上述规格如有变更，恕不另行通知；如有错误，概不负责。图示机床可能带有选配配置。

3X

V4028

用于大规格零件的精密加工

特点

- 超宽立柱，将振动降至最低
- 全轴滚柱导轨，可承受高切削力，同时保持动态性能
- Z 轴采用双滚珠丝杠双驱动技术，实现高动态加工
- Z 轴 4 条直线导轨，确保高刚性和高精度
- X 轴 3 条直线导轨
- 操作元件布局符合人机工程学



Y 轴
3 条直线导轨

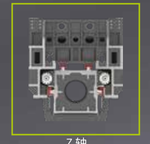

Z 轴
4 条直线导轨

标准配置

- 全封闭防护罩
- 皮带传动主轴 6,000 rpm
- 排屑器（两台螺旋式和一台链式）
- 带空调的电气柜
- 攻丝无需补偿夹头
- 主轴油冷机
- 以太网、CF 卡和 USB 接口

X = 4,200 mm
Y = 3,300 mm
Z = 1,200 mm 立柱间距： 2,800 mm

行程可达
4,200 mm

PRIMINER – 面向未来的发展。



全球扩张起步
在 Neumünster（德国）成立，作为高品质制造技术的基地

欧洲战略 重新调整 塞尔维亚分公司开业，扩大南欧本地服务



智能制造升级 恩平（广东）生产基地投产，年产能提升至 800 台





江浙三角洲地区的战略布局 上海（2023）和宁波（2025）技术中心启用 – 在华东地区建立本地销售与服务能力



拓展亚太市场
成立东莞基地并融入全球供应链



技术本地化 在中国本地生产五轴加工中心



研发取得 突破
成立苏州分公司，作为华东地区的区域运营中心



德国总部迁址



研发 取得突破 自主研发的龙门高速技术（双龙门、双主轴）随 STELLARIS P18X 成功应用于 XPENG Motors 的生产线





泰国和马来西亚分公司开业

2011 2016 2017 2018 2020 2022 2023 2024 2025 2026

上述规格如有变更，恕不另行通知；如有错误，概不负责。图示机床可能带有选配配置。



超声辅助磨削与钻削
采用 VibroCut *ultrasonic*

更高精度，更少磨损 – 释放新的工艺潜力

对切削过程施加超声时，会产生

微米级的 高频 振动
（通常为 20 kHz 至 100 kHz）。这些振动对刀具切削刃和整个加工过程产生多种积极作用：

超声辅助
振动改变了切削区的过程运动学和摩擦学条件，从而使摩擦降至最低并降低加工力。

改善材料去除 高频振动使

材料去除 更加高效。 钻头
切削刃间歇性地切入材料，使切削过程更快、更精确。

更低的切削力 超声
振动 可降低 切削力，
从而减轻刀具和工件所受的负荷。这在切削硬质或脆性材料，以及 Monel、钛或镍基合金等难加工乃至几乎无法切削的材料时尤为有利。对于铜和铝等较软的材料，还可大幅提高进给速度。

摩擦减小，刀具 寿命更长
刀具切削刃与工件之间的摩擦减小，发热减少，刀具磨损降低。优化的排屑还进一步提高了过程可靠性。

更高的精度与准确度
加工力的降低可在钻削和深孔钻削等工序中提高钻孔精度、减小孔轴线偏斜——这对要求苛刻的钻削应用是决定性优势。

超声辅助加工的优势

提升效率 加工时间更短，工艺更优

更高精度 切削结果精确，偏差更小

经济性 刀具成本更低，刀具寿命更长

材料多样
适合硬质、脆性或难切削材料

PRIMINER
Ultrasonic 系列

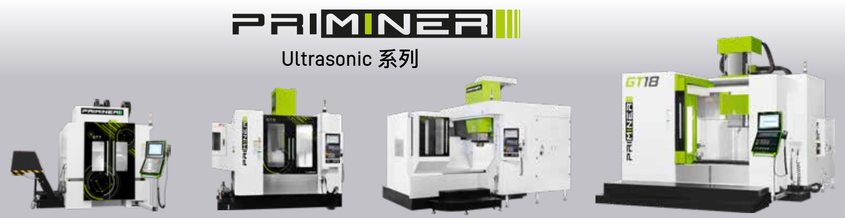

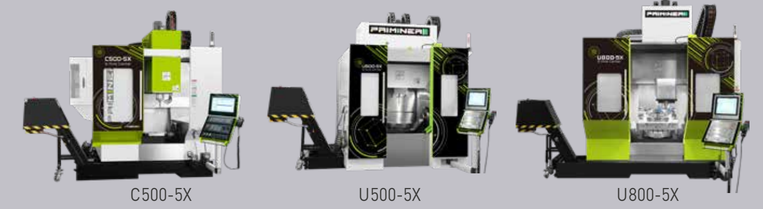

VIBROCUT



经济效益

通过降低刀具成本、延长刀具寿命和缩短加工时间，Vibro-Cut ultrasonic 可带来可观的节约潜力——对精密和高品质应用尤其如此。

WHERE GERMAN QUALITY MEETS CHINESE DRIVE

想您所想的客户服务，始终相伴的支持。

从首次调试到日常运行：我们的客户服务以专业和可靠为您提供支持——现场服务或远程维护皆可。PRIMINER 服务意味着沟通路径短、解决方案明确，在关键时刻提供技术支持。拨打我们的统一支持热线，即可直接联系训练有素的联系人——快速、亲切、贴近实际。

Hand-scraped precision – 成就完美的导轨面

在 PRIMINER，选定的接触面和导轨面采用传统工艺手工铲刮。这种精细的手工技艺可实现最佳平面度、完美配合和均匀的压力分布——这是实现最高精度和机床长期稳定性所不可或缺的。每一个铲刮面都是看得见的品质标志，也是数十年机械制造经验的结晶。

在受控条件下制造

PRIMINER 机床几乎全部在恒温环境中装配和检验。这样可将热变形降至最低——几何精度稳定，测量值可靠，精度持久。该方法有针对性地用于对整体精度起决定作用之处——高效且周密。

全球研发 – 本地思维

PRIMINER 研发团队在德国和中国跨基地协同工作。德国团队专注于应用技术、客户需求和质量标准，中国团队则负责快速实施、样机试制和量产成熟。通过这种密切交流，诞生出贴近实际、精确且以市场为导向的机床解决方案——全球协调，本地优化。



展会
CCMT 2026 上海


展会
CIMT 2025 北京


展会
EMO 2025 德国


开放日 2025
PRIMINER 德国


展会
DMC 2025 上海

“我们的合作将德国工程技术与中国制造实力相结合——精确、高效、平等相待。这种结合不是妥协，而是真正的竞争优势。”

Benjamin Kaehlcke 与 Jack Chen CEO

Priminer Werkzeugmaschinen GmbH





www.priminer.de

PRIMINER Werkzeugmaschinen GmbH
Tungendorfer Str.10 · 24536 Neumünster / Germany
Tel: +49 (0) 4321-25 20 03 -0
E-Mail: info@priminer.de

PRIMINER SOUTH EAST EUROPE · PRIMINER d.o.o. BEOGRAD
Vladimira Popovica 38-40 · GTC - 11070 Beograd / Srbija
Tel: +381 69 702 705
Fax: +381 11 715 69 00
E-Mail: office@priminer.de

PRIMINER MACHINE TOOLS DONGGUAN CO., LTD
XinRuYi Industrial Park, Fuxing Road, Xingguang Village,
Huangjiang Town, Dongguan, P.R.China
Tel: +86 769 838 490 61
Fax: +86 769 838 490 62
E-Mail: info@priminer.com

PRIMINER USA
298 Willis Street
Gaffney, South Carolina 29341
Tel: +1 (267) 907-2876
E-Mail: sales@priminerusa.com
Web: priminerusa.com

Priminer Thailand Co Ltd
8 Chaloem Phrakiat Ratchakan Thi 9 Soi 30 Yaek 23,
Dok Mai, Prawet, Bangkok 10250 Thailand
E-Mail: info@priminer.com

Priminer (M) SDN BHD
21, Lorong Asasjaya 28, Kawasan Industri Ringan AsasJaya,
14000 Bukit Mertajam, Pulau Pinang, Malaysia
E-Mail: info@priminer.com

202611