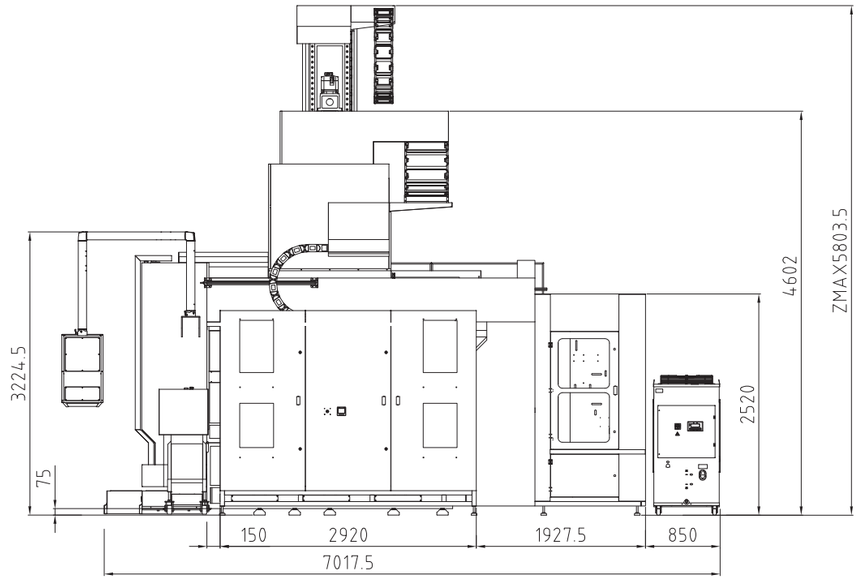
3224.5
75
150
2920
1927.5
850
7017.5
4602
ZMAX5803.5
2520

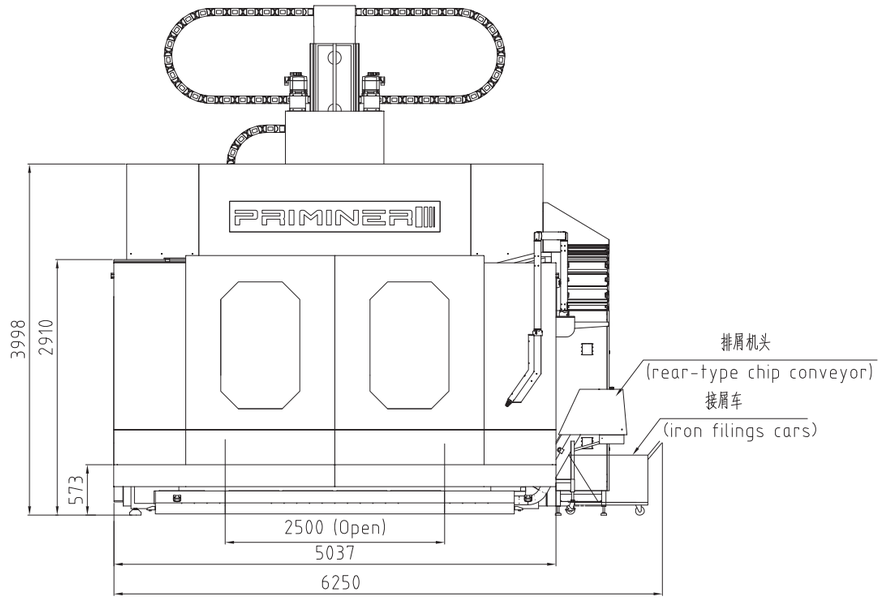
PRIMINER
3998
2910
573
2500 (Open)
5037
6250
排屑机头
(rear-type chip conveyor)
接屑车
(iron filings cars)

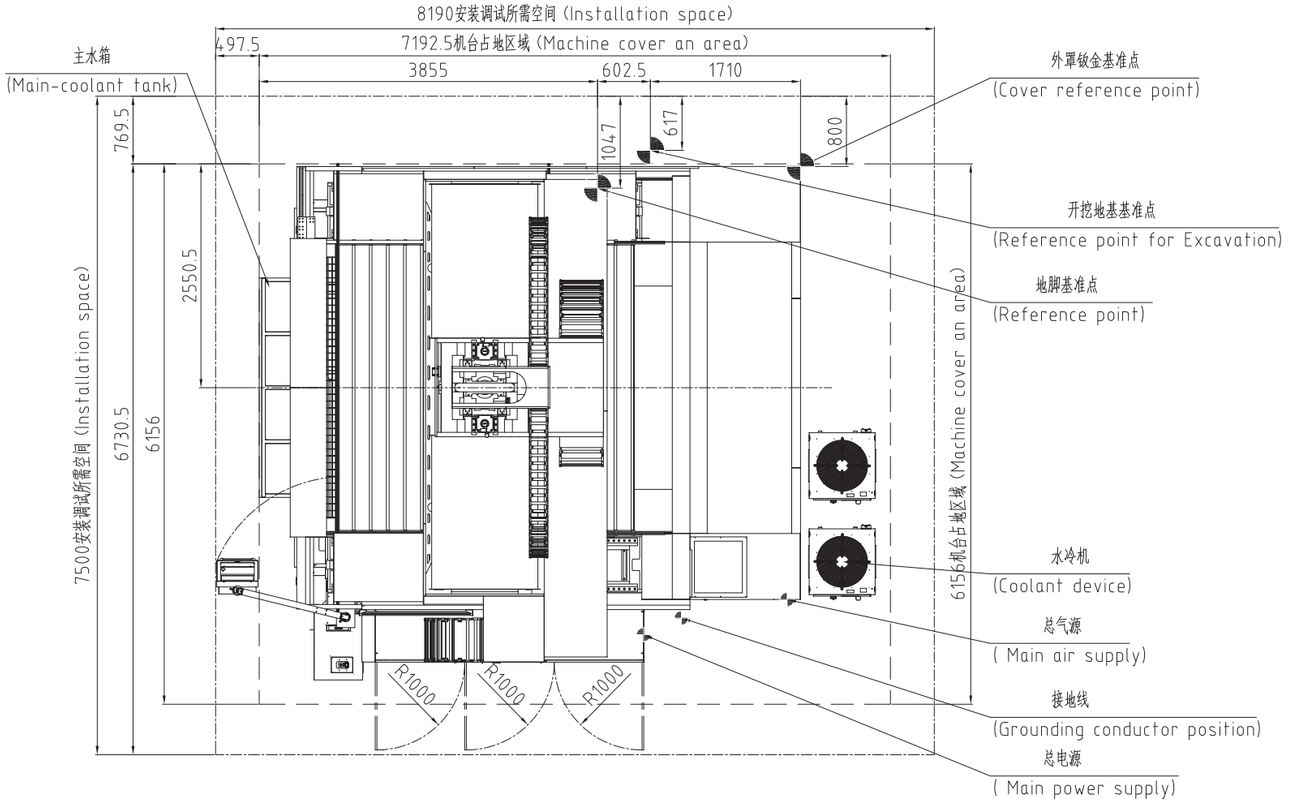
8190安装调试所需空间 (Installation space)
497.5
7192.5机台占地区域 (Machine cover an area)
3855
602.5
1710
主水箱
(Main-coolant tank)
769.5
1047
617
800
2550.5
6730.5
6156
7500安装调试所需空间 (Installation space)
6156机台占地区域 (Machine cover an area)
R1000
R1000
R1000
外罩钣金基准点
(Cover reference point)
开挖地基基准点
(Reference point for Excavation)
地脚基准点
(Reference point)
水冷机
(Coolant device)
总气源
(Main air supply)
接地线
(Grounding conductor position)
总电源
(Main power supply)