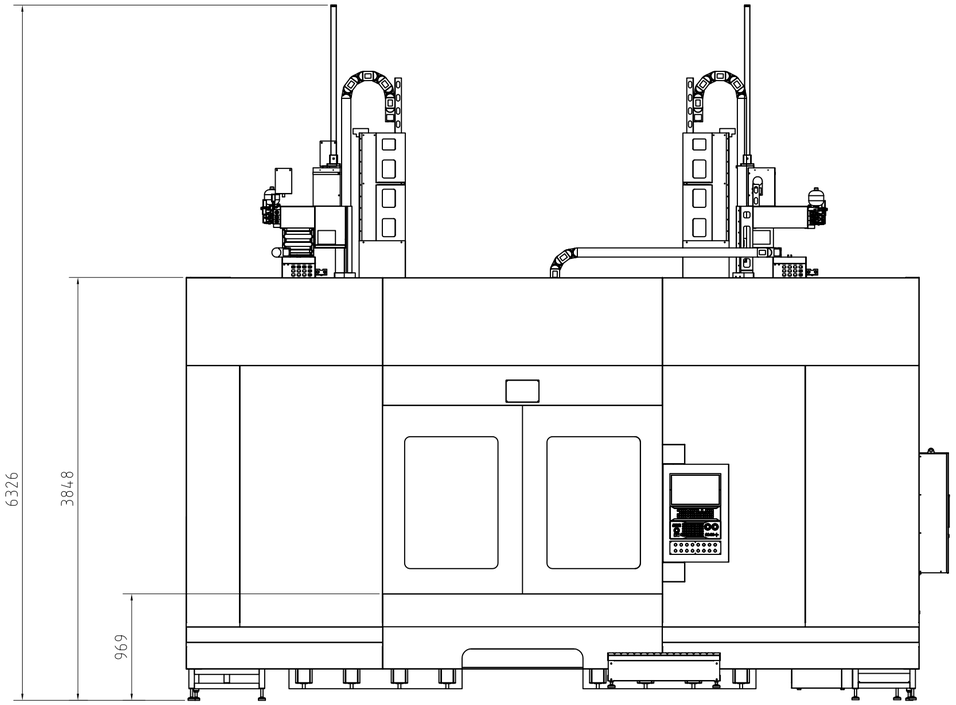

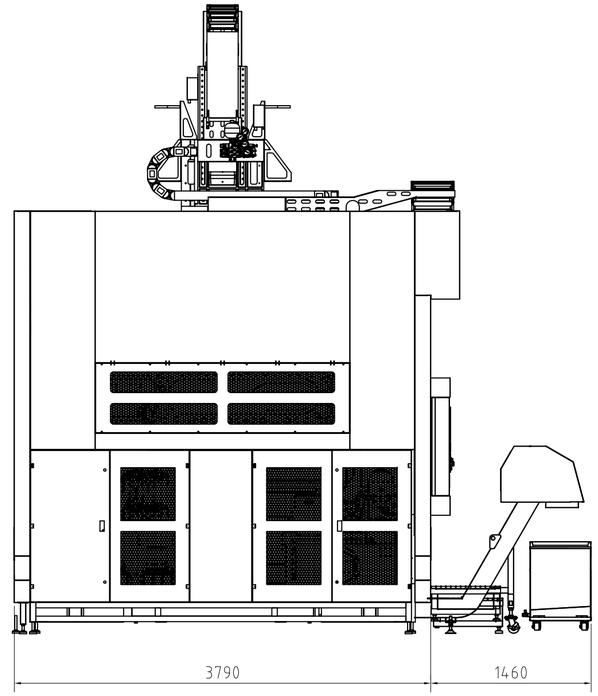

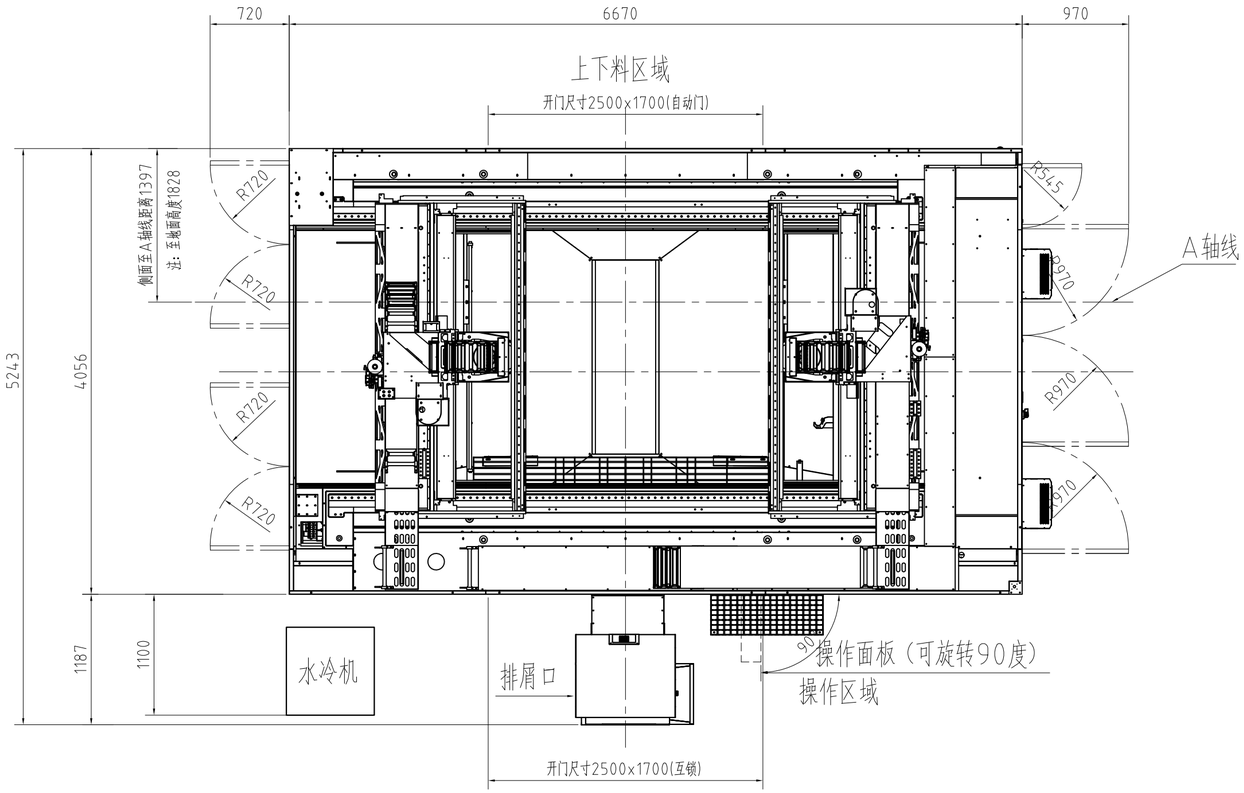

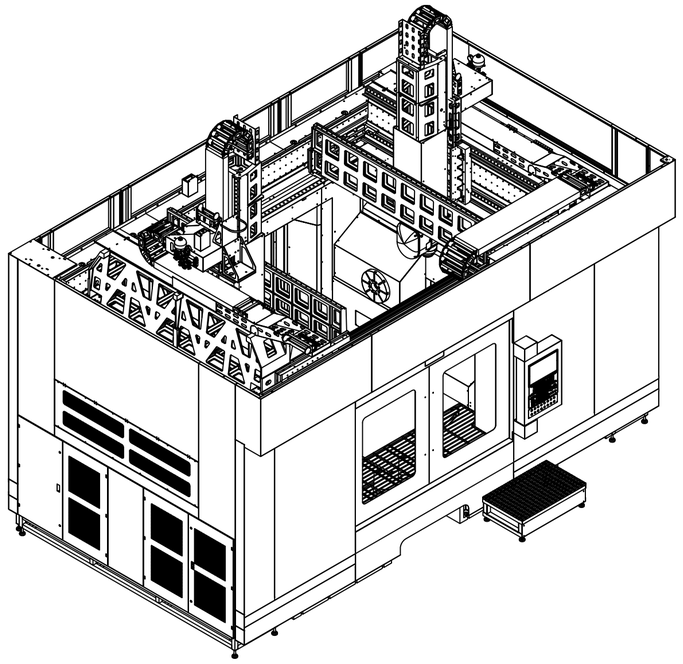

							零件名称	外形布局图		产品型号	STELLARIS P18X		
							材料		件数	1	零件号		
标记	处数	更改单编号	签名	日期							版本号	V1.1	比例
设计			审核				重量				共 1 页		第 1 页
标准化			批准								普锐米勒机床（东莞）有限公司		
工艺													