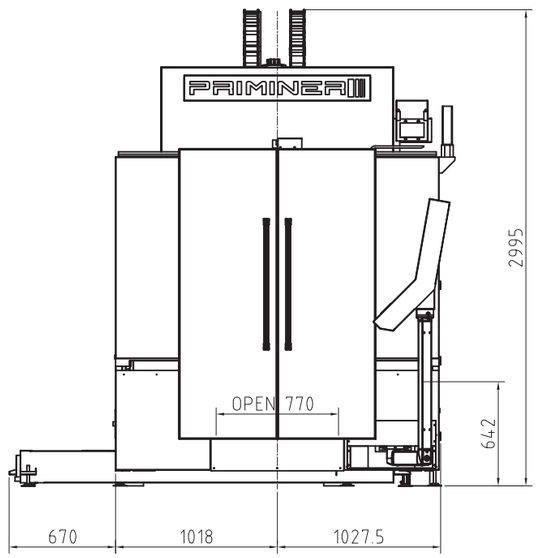
PAIMINER III
OPEN 770
2995
642
670
1018
1027.5

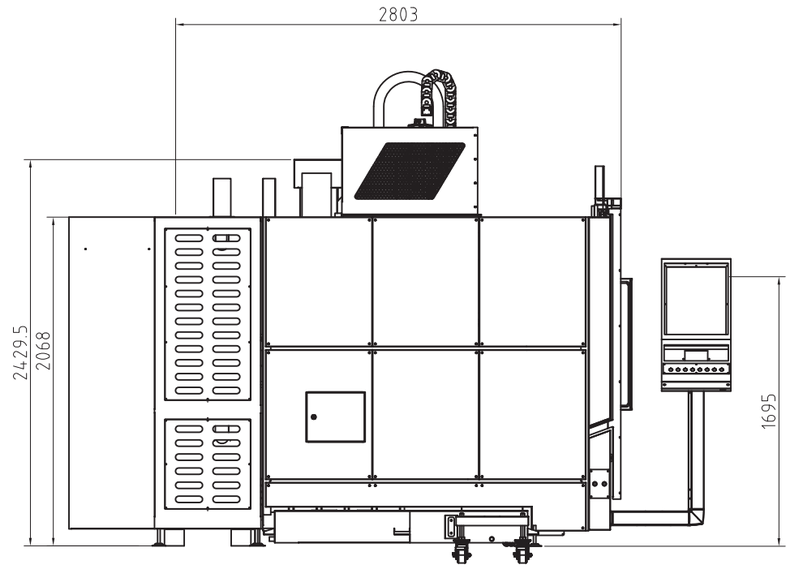
2803
2429.5
2068
1695

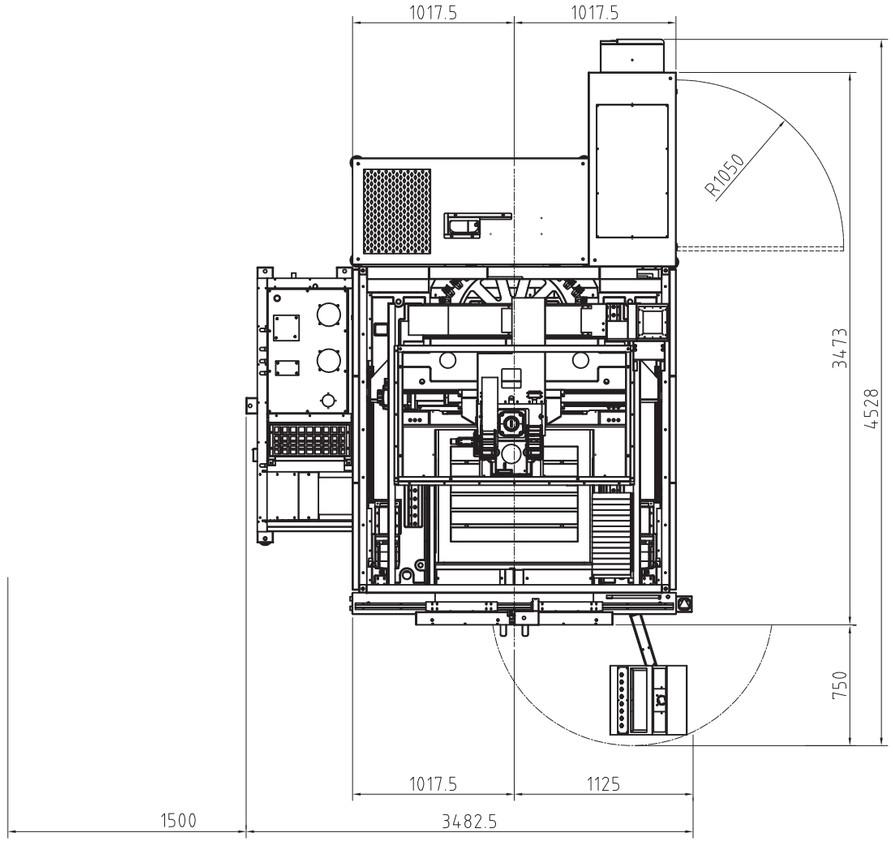
1017.5
1017.5
R1050
3473
4528
750
1017.5
1125
1500
3482.5