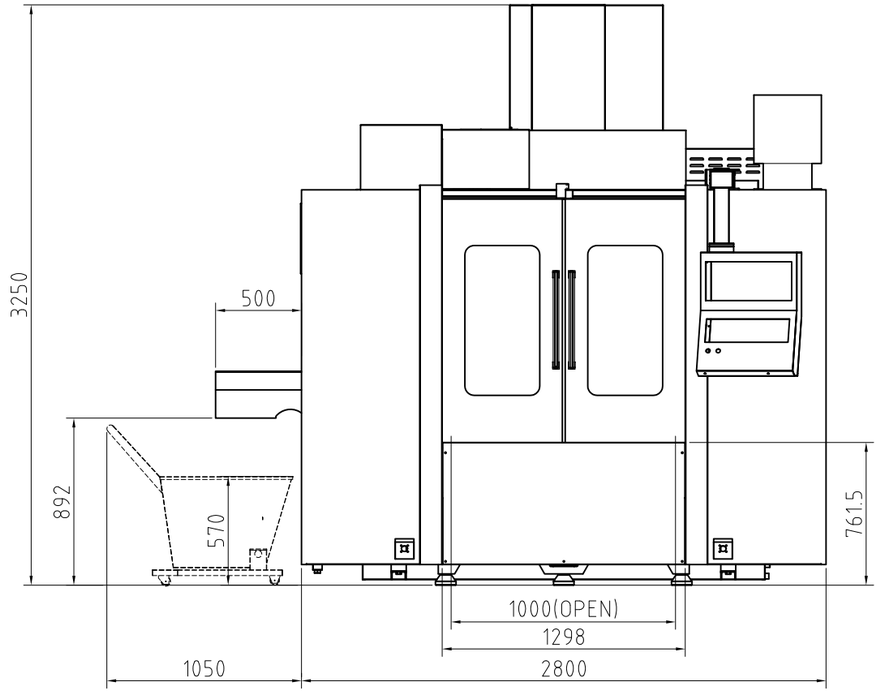
3250
500
892
570
761.5
1000(OPEN)
1298
1050
2800

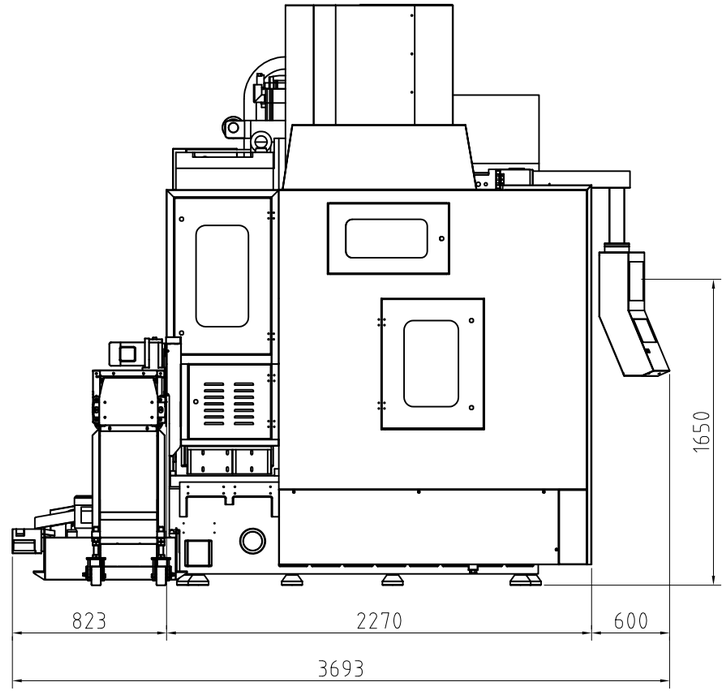
1650
823
2270
600
3693

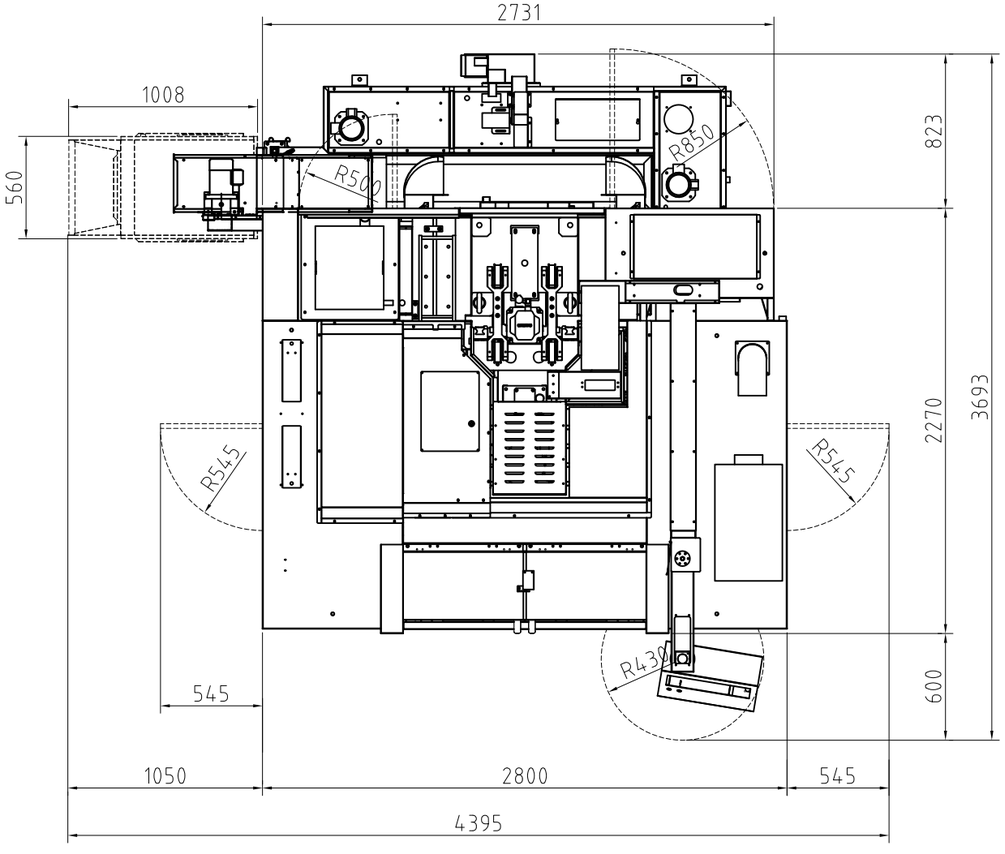
2731
1008
560
R500
R850
823
2270
3693
R545
R545
R430
600
545
1050
2800
545
4395