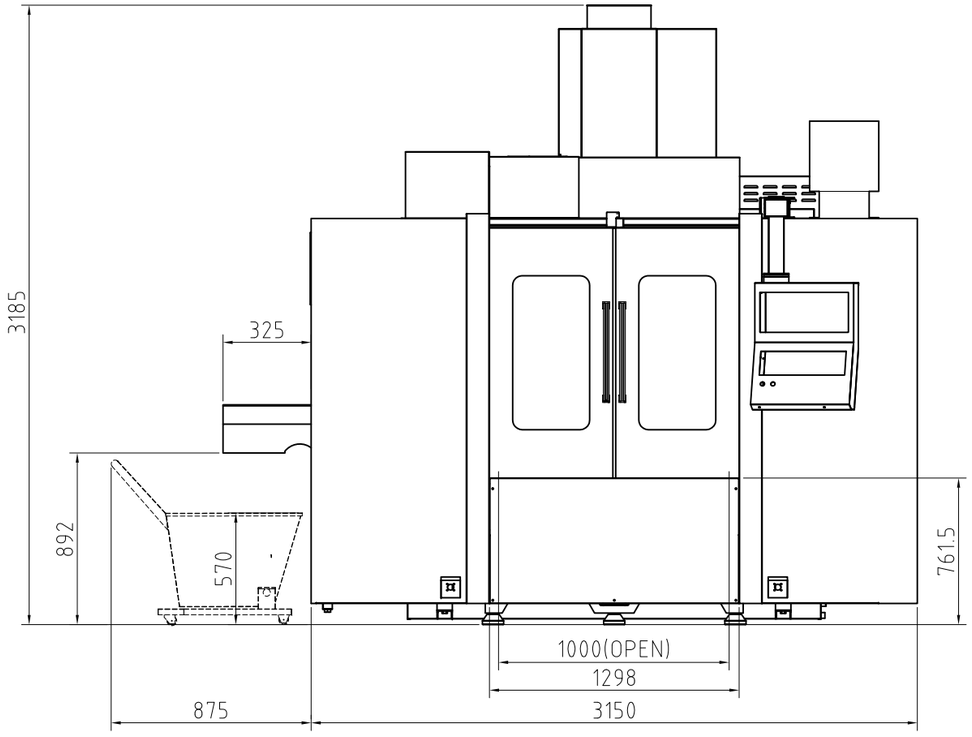
3185
325
892
570
761.5
1000(OPEN)
1298
875
3150

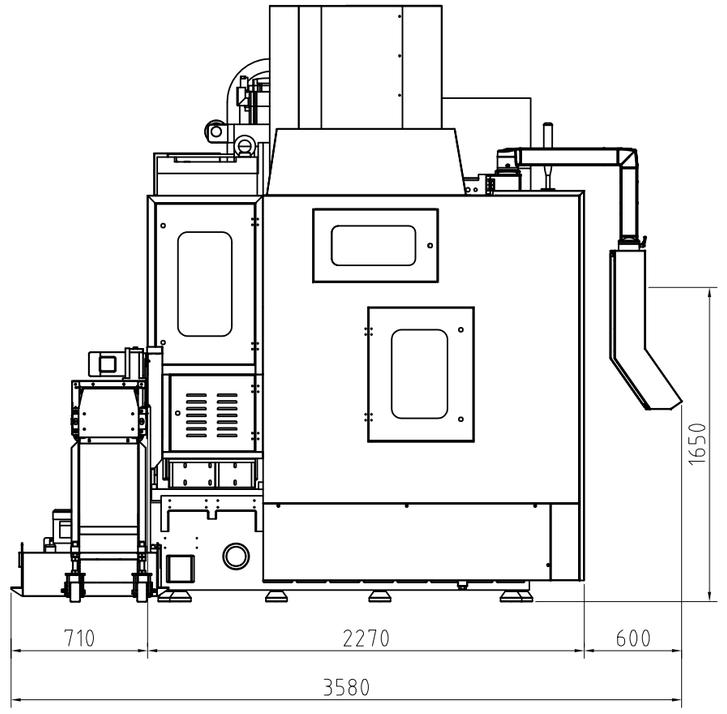
1650
710
2270
600
3580

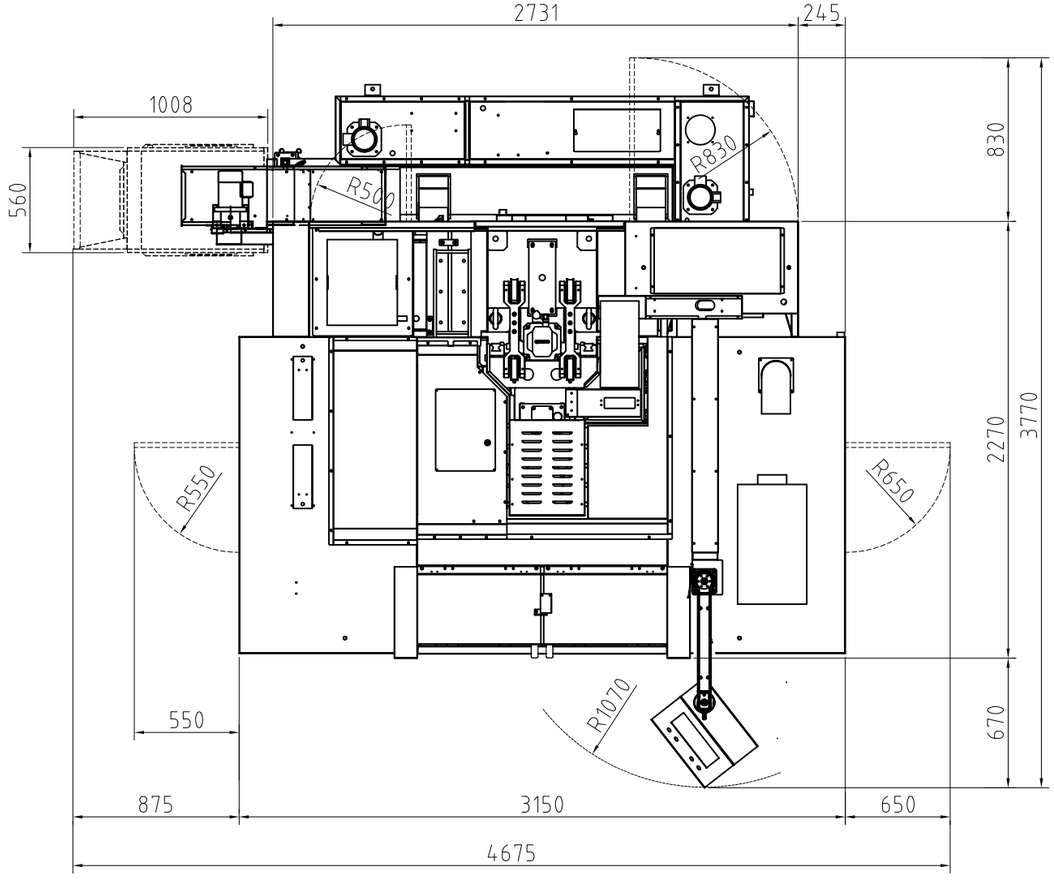
2731
245
1008
560
R500
R830
830
2270
3770
R550
R650
550
R1070
670
875
3150
650
4675