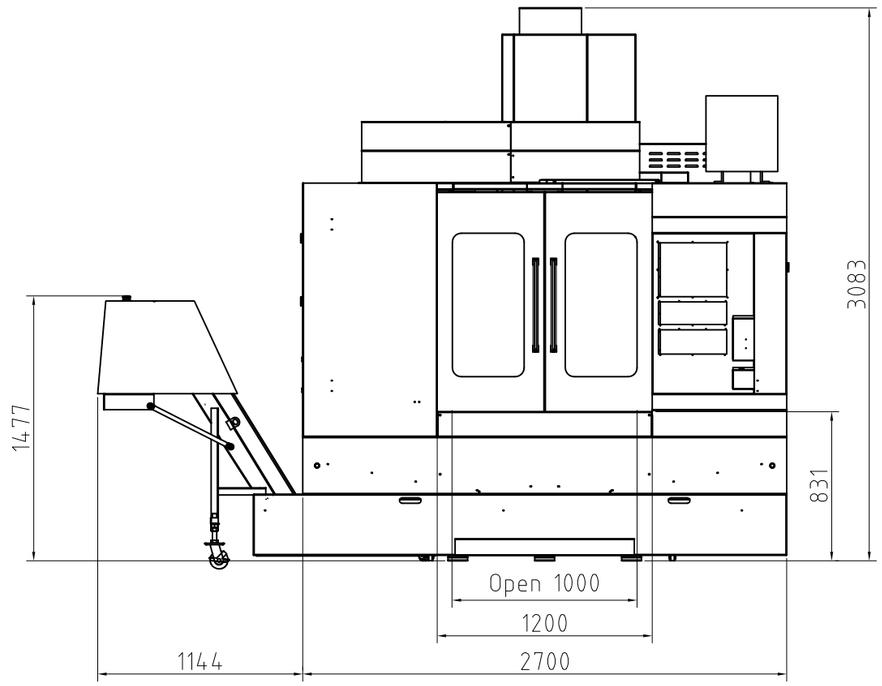
3083
1477
831
Open 1000
1200
1144
2700

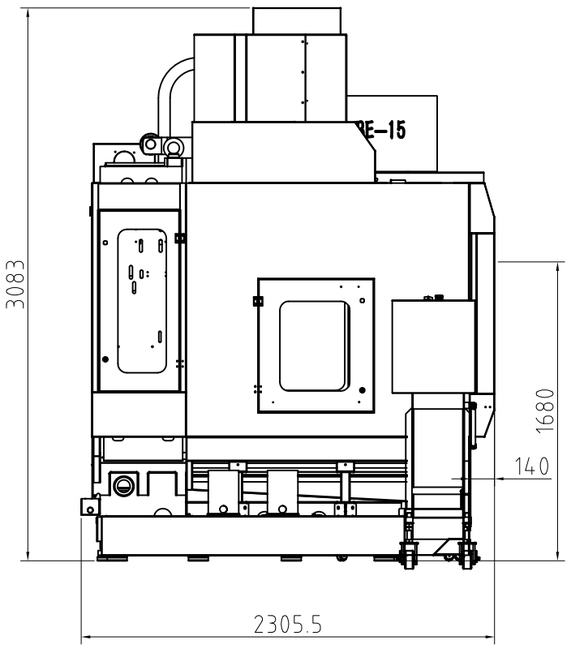
3083
1680
140
2305.5

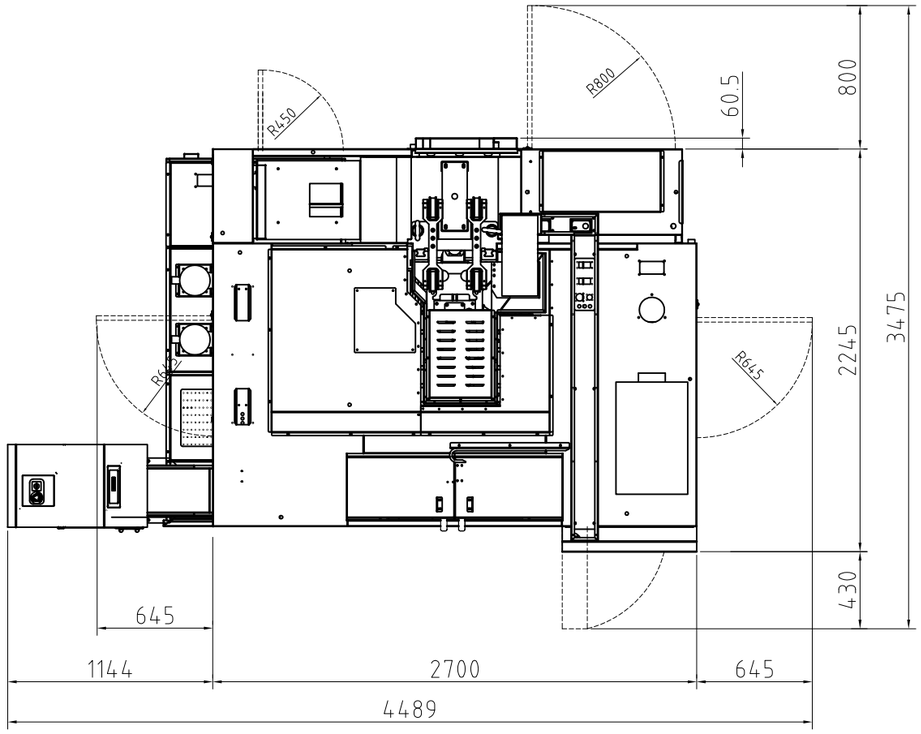
R450
R800
60.5
800
3475
2245
430
645
1144
2700
645
4489