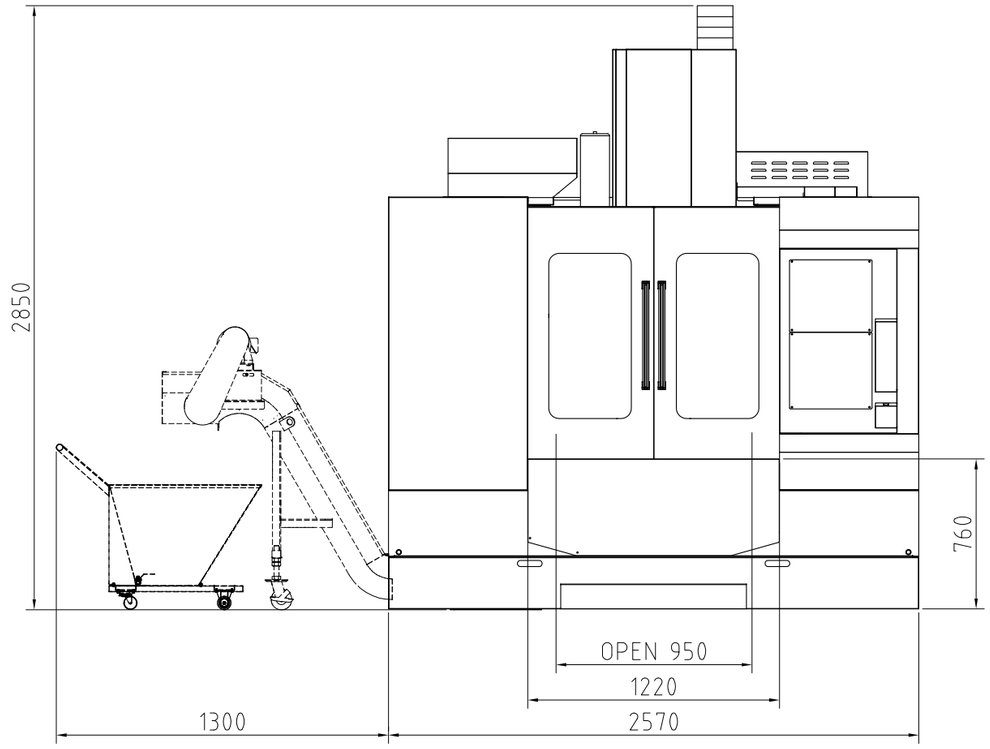
2850
760
OPEN 950
1220
1300
2570

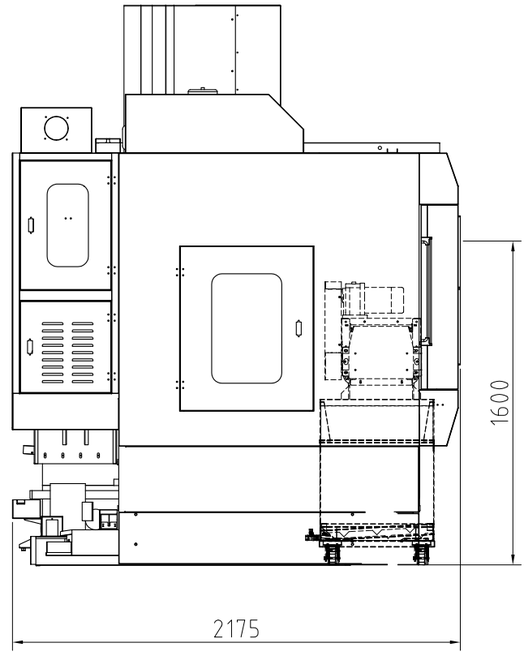
1600
2175

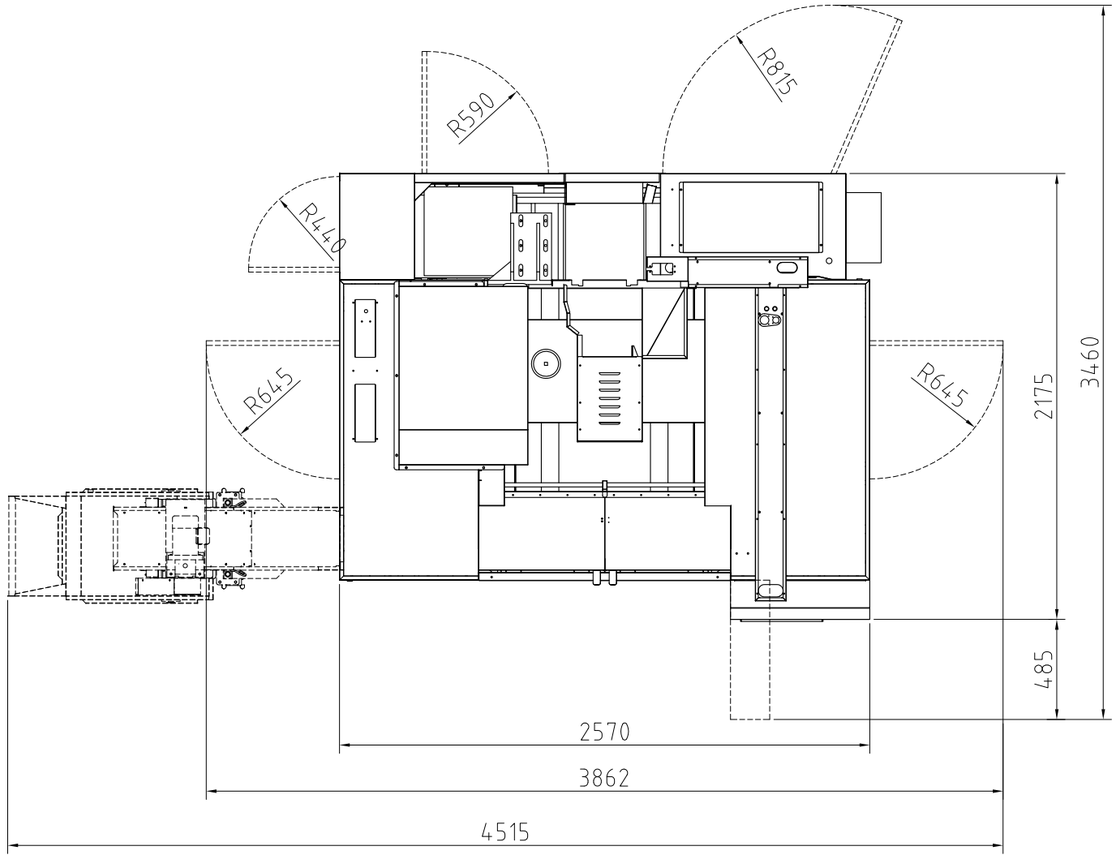
R590
R815
R440
R645
R645
3460
2175
485
2570
3862
4515