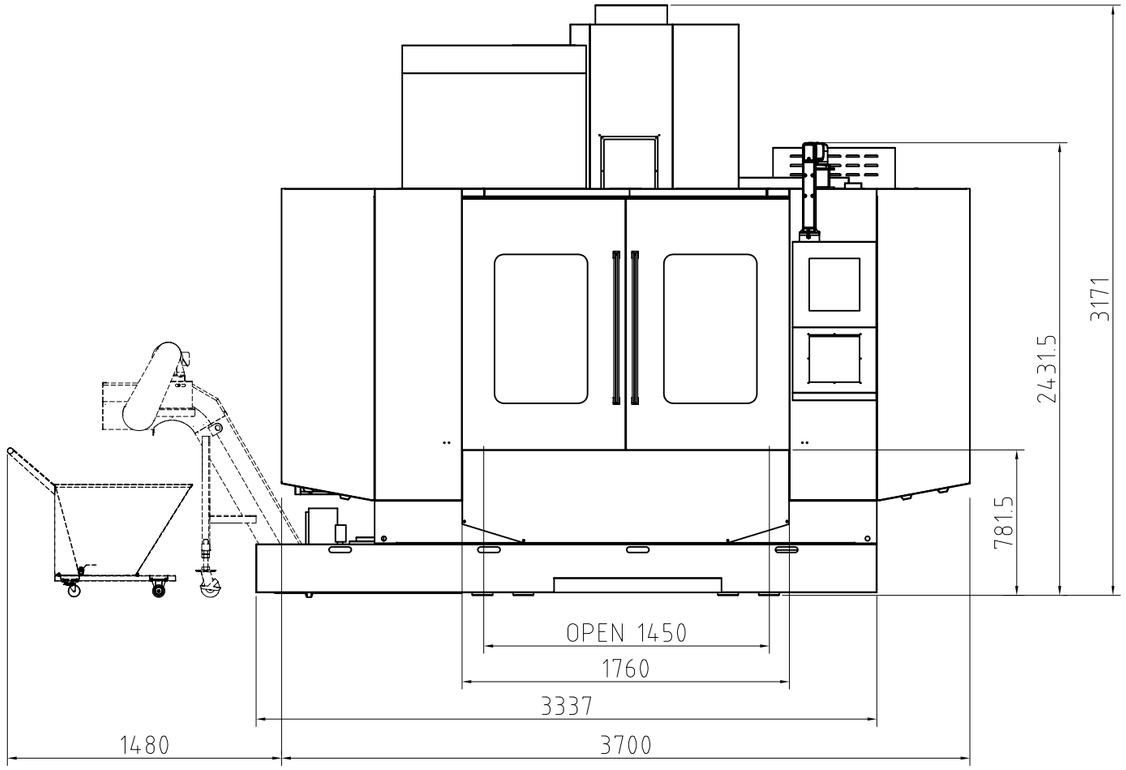
3171
2431.5
781.5
OPEN 1450
1760
3337
1480
3700

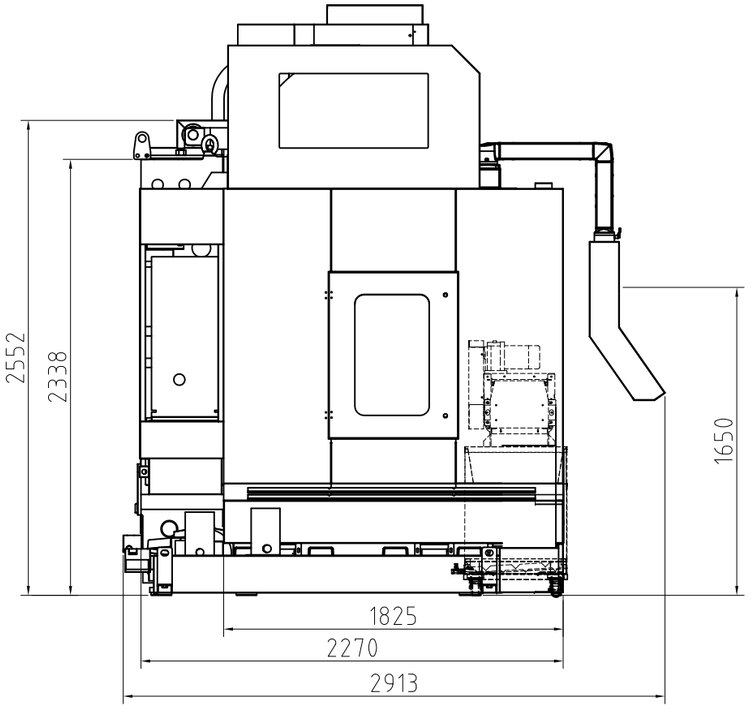
2552
2338
1650
1825
2270
2913

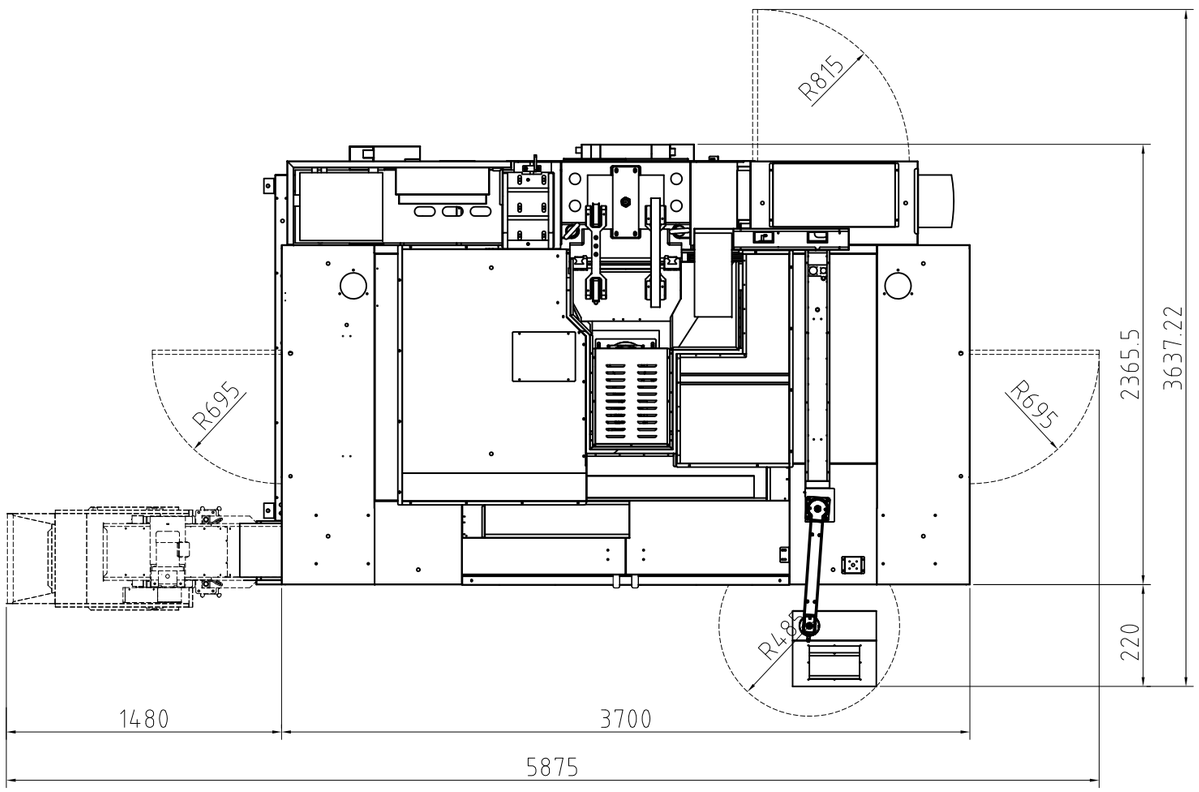
R815
R695
R695
R480
3637.22
2365.5
220
1480
3700
5875