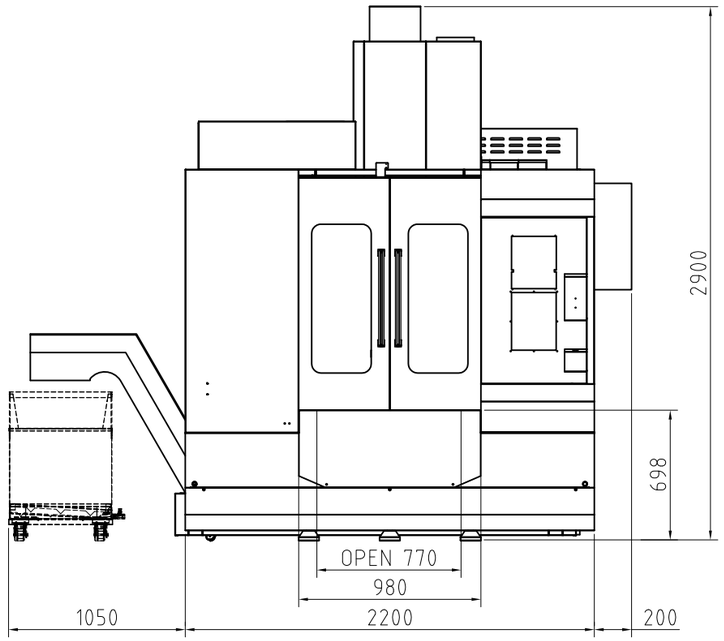
2900
698
OPEN 770
980
1050
2200
200

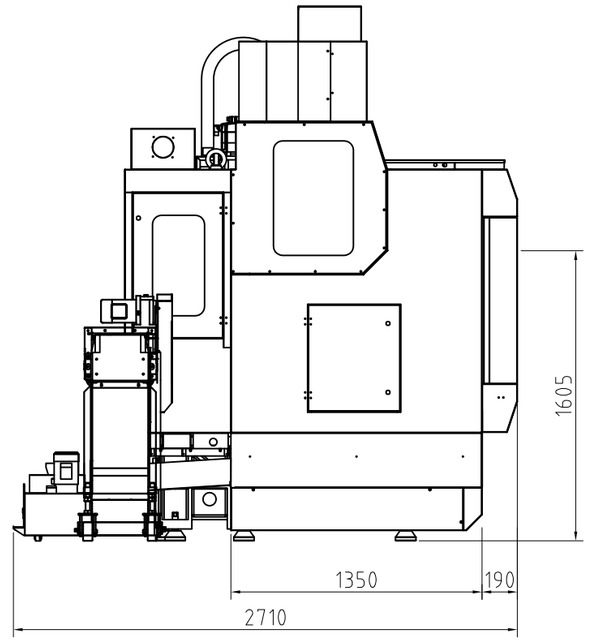
1605
1350
190
2710

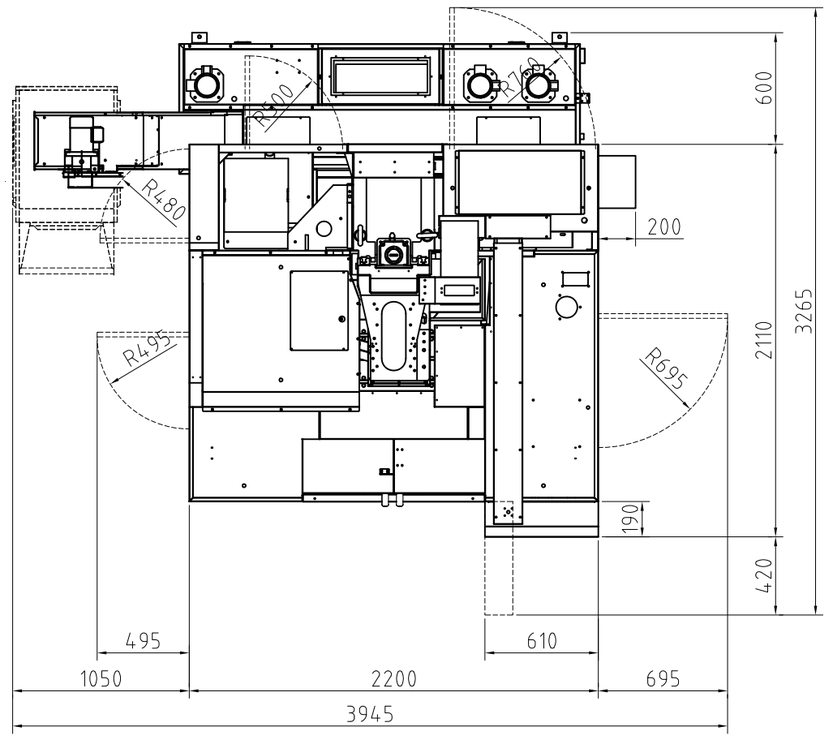
R500
R760
R480
R495
R695
600
200
2110
3265
190
420
495
610
1050
2200
695
3945